ТИПОВЫЕ КОНСТРУКЦИИ, ИЗДЕЛИЯ И УЗЛЫ ЗДАНИЙ И СООРУЖЕНИЙ

СЕРИЯ 5.903-21

УЗЛЫ ОБВЯЗКИ РЕГУЛИРУЮЩИХ КЛАПАНОВ НА ТРУБОПРОВОДАХ ТЕПЛО- И ХОЛОДОСНАБЖЕНИЯ ВОЗДУХОПОДОГРЕВАТЕЛЕЙ И ПОВЕРХНОСТНЫХ ВОЗДУХООХЛАДИТЕЛЕЙ

Выпуск 1

УЗЛЫ ОБВЯЗКИ. РАБОЧИЕ ЧЕРТЕЖИ

25086-02

ЦЕНА

Новая цена указана в счет-накладной

ТИПОВЫЕ КОНСТРУКЦИИ, ИЗДЕЛИЯ И УЗЛЫ ЗДАНИЙ И СООРУЖЕНИЙ

СЕРИЯ 5.903-21

УЗЛЫ ОБВЯЗКИ РЕГУЛИРУЮЩИХ КЛАПАНОВ НА ТРУБОПРОВОДАХ ТЕПЛО-И ХОЛОДОСНАБЖЕНИЯ ВОЗДУХОПОДОГРЕВАТЕЛЕЙ И ПОВЕРХНОСТНЫХ ВОЗДУХООХЛАДИТЕЛЕЙ

Выпуск I

УЗЛЫ ОБВЯЗКИ РАБОЧИЕ ЧЕРТЕЖИ

РАЗРАБОТАНЫ ГПИ ГОСХИМПРОЕКТ
ГОССТРОЯ СССР

ГЛАВНЫЙ ИНЖЕНЕР ИНСТИТУТА С. Н. НИКИТИН

ГЛАВНЫЙ ИНЖЕНЕР ПРОЕКТА Э. И. ЗИСЬМАН

УТВЕРЖДЕНЫ ГЛАВНЫМ УПРАВЛЕНИЕМ ПРОЕКТИРОВАНИЯ ГОССТРОЯ СССР.

ТЕХНИЧЕСКОЕ ЗАДАНИЕ ОТ 08.04.1991 г.

ВВЕДЕНЫ В ДЕЙСТВИЕ С 15.02.1992 г.

ГПИ ГОСХИМПРОЕКТ
ПРИКАЗ ОТ 16.08.1991 г. № 25

© ГП ЦПП, 1995

5.903-21 в.1

ОБОЗНАЧЕНИЕ	НАИМЕНОВАНИЕ	СТР.
ОРК I.00.00	Узел обвязки регулирующего клапана. Спецификация	3-7
ОРК I.00.00 СБ	Узел обвязки регулирующего клапана. Сборочный чертеж	8, 9
ОРК I.0I.00	Переход. Спецификация	I0
ОРК I.0I.00 СБ ОРК I.0I.0I	Переход. Сборочный чертеж Конус	II
ОРК 2.00.00	Узел рабочего трубопровода с фильтром Спецификация	I2,I3
ОРК 2.00.00 СБ	Узел рабочего трубопровода с фильтром. Сборочный чертеж	I4
ОРК 2.00.0I ОРК 2.00.02	Труба Труба	I5
ОРК 2.I0.00	Фильтр. Спецификация	I6
ОРК 2.I0.00 СБ	Фильтр. Сборочный чертеж	I7
ОРК 2.00.03 ОРК 2.II.00	Труба Корпус фильтра. Спецификация	I8
ОРК 2.I2.02 ОРК 2.II.00 СБ	Крышка задняя Корпус фильтра. Сборочный чертеж	I9
ОРК 2.I2.00	Элемент фильтрующий. Спецификация	20
ОРК 2.I2.00 СБ ОРК 2.I2.0I	Элемент фильтрующий. Сборочный чертеж Фланец передний	2I
ОРК 2.I0.02 ОРК 2.I0.03	Ниппель Гайка накидная	22
ОРК 2.I0.0I ОРК 2.20.0I	Прокладка Прокладка	23
ОРК 2.20.00	Фильтр. Спецификация	24
ОРК 2.20.00 СБ	Фильтр. Сборочный чертеж	25
ОРК 2.2I.00	Корпус фильтра. Спецификация	26
ОРК 2.2I.00 СБ	Корпус фильтра. Сборочный чертеж	27
ОРК 2.2I.0I ОРК 2.2I.03	Стрелка Дно	28
ОРК 2.2I.04 ОРК 2.2I.05	Патрубок Патрубок	29
ОРК 2.2I.02 ОРК 2.22.0I	Труба Крышка	30
ОРК 2.22.00	Элемент фильтрующий. Спецификация	3I
ОРК 2.22.00 СБ ОРК 2.22.02	Элемент фильтрующий. Сборочный чертеж Фланец	32
ОРК 3.00.00	Узел рабочего трубопровода с фильтром Спецификация	33,34
ОРК 3.00.00 СБ	Узел рабочего трубопровода с фильтром Сборочный чертеж	35
ОРК 3.I0.00	Фильтр. Спецификация л.I, 2	36
ОРК 3.I0.00 ОРК 3.I0.0I	Фильтр. Спецификация л.3 Прокладка	37
ОРК 3.I0.00 СБ	Фильтр. Сборочный чертеж	38
ОРК 3.II.00	Корпус фильтра. Спецификация	39,40
ОРК 3.II.00 СБ	Корпус фильтра. Сборочный чертеж	4I
ОРК 3.II.03 ОРК 3.II.02	Патрубок Дно	42
ОРК 3.II.0I ОРК 3.I2.0I	Труба Крышка	43
ОРК 3.I2.00	Элемент фильтрующий. Спецификация	44
ОРК 3.I2.00 СБ ОРК 3.I2.02	Элемент фильтрующий. Сборочный чертеж Фланец	45
ОРК 3.20.00	Труба. Спецификация	46
ОРК 3.30.00	Труба. Спецификация	47
ОРК 3.20.00 СБ ОРК 3.30.00 СБ	Труба. Сборочный чертеж Труба. Сборочный чертеж	48
ОРК 3.40.00	Труба. Спецификация	49
ОРК 3.40.00 СБ ОРК 3.40.02	Труба. Сборочный чертеж Пробка	50
ОРК 4.00.00	Узел регулирующего клапана с байпасом. Спецификация	5I,52
ОРК 4.00.00 СБ	Узел регулирующего клапана с байпасом. Сборочный чертеж	53
ОРК 4.I0.00	Труба. Спецификация	54
ОРК 4.20.00	Труба. Спецификация	55
ОРК 4.I0.00 СБ ОРК 4.20.00 СБ	Труба. Сборочный чертеж Труба. Сборочный чертеж	56
ОРК 4.00.0I ОРК 4.00.02	Труба Труба	57
ОРК 5.00.00	Узел регулирующего клапана с байпасом Спецификация	58
ОРК 5.00.00 СБ	Узел регулирующего клапана с байпасом. Сборочный чертеж	59
ОРК 5.I0.00	Труба. Спецификация	60
ОРК 5.20.00	Труба. Спецификация	6I
ОРК 5.I0.00 СБ ОРК 5.20.00 СБ	Труба. Сборочный чертеж Труба. Сборочный чертеж	62

Подпись и дата | Инв. № дубл. | Взам. инв. № | Подпись и дата | Инв. № подл.

Изм.	Лист	№ докум.	Подп.	Дата
Разраб.		Грекова		
Пров.		Зисьман		
Н.контр.		Зисьман		
Утв.		Коваленко		

ОРК 0.00.00

СОДЕРЖАНИЕ

Лит.	Лист	Листов
		I

ГОСХИМПРОЕКТ

25086-02 (3)

Ф3-55

5.903-21 81

Формат	Зона	Поз.	Обозначение	Наименование	Кол.	Примечание
				Документация		
			ОРК I.00.00 СБ	Сборочный чертеж		
			5.903-2I.0-ПЗ	Пояснительная записка		
				Переменные данные для исполнений:		
				ОРК I.00.00		
				Сборочные единицы		
А4		I	ОРК 2.00.00	Узел рабочего трубопровода с фильтром	I	
А4		2	ОРК 4.00.00	Узел регулирующего клапана с байпасом	I	
				Стандартные изделия		
		3		Муфта короткая I5 ГОСТ 8954-75	I	
				ОРК I.00.00-0I		
				Сборочные единицы		
		I	ОРК 2.00.00-0I	Узел рабочего трубопровода с фильтром	I	
А4		2	ОРК 4.00.00	Узел регулирующего клапана с байпасом	I	
				Стандартные изделия		
		3		Муфта 20хI5 ГОСТ 8957-75	I	

Подпись и дата | Инв. № дубл. | Взам. инв. № | Подпись и дата | Инв. № подл.

Изм.	Лист	№ докум.	Подпись	Дата	ОРК I.00.00		
Разраб.		Грекова			УЗЕЛ ОБВЯЗКИ РЕГУЛИРУЮЩЕГО КЛАПАНА	Лит.	Лист I / Листов 10
Пров.		Зисьман				ГОСХИМПРОЕКТ	
Н.контр.		Зисьман					
Утв.		Коваленко					

Формат А4

Формат	Зона	Поз.	Обозначение	Наименование	Кол.	Примечание
				ОРК I.00.00-02		
				Сборочные единицы		
		I	ОРК 2.00.00-02	Узел рабочего трубопровода с фильтром	I	
А4		2	ОРК 4.00.00	Узел регулирующего клапана с байпасом	I	
				Стандартные изделия		
		3		Муфта 25хI5 ГОСТ 8957-75	I	
				ОРК I.00.00-03		
				Сборочные единицы		
		I	ОРК 2.00.00-03	Узел рабочего трубопровода с фильтром	I	
А4		2	ОРК 4.00.00	Узел регулирующего клапана с байпасом	I	
				Стандартные изделия		
		3		Муфта 32хI5 ГОСТ 8957-75	I	
				ОРК I.00.00 - 04		
				Сборочные единицы		
		I	ОРК 2.00.00-04	Узел рабочего трубопровода с фильтром	I	
А4		2	ОРК 4.00.00	Узел регулирующего клапана с байпасом		
				Стандартные изделия		
		3		Муфта 40хI5 ГОСТ 8957-75	I	

Подпись и дата | Инв. № дубл. | Взам. инв. № | Подпись и дата | Инв. № подл.

Изм.	Лист	№ докум.	Подпись	Дата	ОРК I.00.00	Лист 2

25086-02 (4)

Формат А4

Формат	Зона	Поз.	Обозначение	Наименование	Кол.	Примечание
				ОРК I.00.00-05		
				Сборочные единицы		
		I	ОРК 2.00.00-02	Узел рабочего трубопро-		
				вода с фильтром	I	
		2	ОРК 4.00.00-0I	Узел регулирующего кла-		
				пана с байпасом	I	
				Стандартные изделия		
		3		Муфта короткая 25		
				ГОСТ 8954-75	I	
				ОРК I.00.00-06		
		I	ОРК 2.00.00-03	Узел рабочего трубопро-		
				вода с фильтром		
		2	ОРК 4.00.00-0I	Узел регулирующего кла-		
				пана с байпасом	I	
				Стандартные изделия		
		4		Муфта 32х25		
				ГОСТ 8957-75	I	
				ОРК I.00.00-07		
				Сборочные единицы		
		I	ОРК 2.00.00-04	Узел рабочего трубопро-		
				вода с фильтром		
		2	ОРК 4.00.00-0I	Узел регулирующего кла-		
				пана с байпасом	I	
				Стандартные изделия		
		3		Муфта 40х25		
				ГОСТ 8957-75	I	

Подпись и дата | Инв № дубл. | Взам инв № | Подпись и дата | Инв № подл

Изм	Лист	№ докум	Подп	Дата	ОРК I.00.00	Лист 3

Формат А4

Формат	Зона	Поз.	Обозначение	Наименование	Кол.	Примечание
				ОРК I.010.00-08		
				Сборочные единицы		
		I	ОРК 2.00.00-05	Узел рабочего трубопро-		
				вода с фильтром	I	
		2	ОРК 4.00.00-0I	Узел регулирующего кла-		
				пана с байпасом	I	
				Стандартные изделия		
		3		Муфта 50х25		
				ГОСТ 8957-75	I	
				ОРК I.010.00-09		
				Сборочные единицы		
		I	ОРК 2.00.00-05	Узел рабочего трубопро-		
				вода с фильтром	I	
		2	ОРК 4.00.00-02	Узел регулирующего кла-		
				пана с байпасом	I	
				Стандартные изделия		
		3		Муфта 50х40		
				ГОСТ 8957-75	I	
				ОРК I.00.00-I0		
				Сборочные единицы		
	A4	I	ОРК 3.00.00	Узел рабочего трубопро-		
				вода с фильтром	I	
		2	ОРК 4.00.00-02	Узел регулирующего кла-		
				пана с байпасом	I	
	A4	4	ОРК I.0I.00	Переход	I	

Подпись и дата | Инв № дубл. | Взам инв № | Подпись и дата | Инв № подл

Изм	Лист	№ докум	Подп.	Дата	ОРК I.00.00	Лист 4

25086-02 (5) Формат А4

Формат	Зона	Поз.	Обозначение	Наименование	Кол.	Примечание
				Стандартные изделия		
		5		Прокладка А-65-10		
				ПОН ГОСТ 15180-86	1	
		6		Болт М16-6_gх65.58.016		
				ГОСТ 7798-70	4	
		7		Гайка М16-6Н.5.016		
				ГОСТ 5915-70	4	
		8		Шайба 16.04.016		
				ГОСТ 11371-78	4	
				ОРК 1.00.00-11		
				Сборочные единицы		
		1	ОРК 3.00.00-01	Узел рабочего трубопро-		
				вода с фильтром	1	
		2	ОРК 4.00.00-02	Узел регулирующего кла-		
				пана с байпасом	1	
		4	ОРК 1.01.00-01	Переход	1	
				Стандартные изделия		
		5		Прокладка А-80-10		
				ПОН ГОСТ 15180-86	1	
		6		Болт М16-6_gх65.58.016		
				ГОСТ 7798-70	4	
		7		Гайка М16-6Н.5.016		
				ГОСТ 5915-70	4	
		8		Шайба 16.04.016		
				ГОСТ 11371-78	4	

Подпись и дата | Инв. № дубл. | Взам. инв. № | Подпись и дата | Инв. № подл.

Изм.	Лист	№ докум.	Подп.	Дата	ОРК 1.00.00	Лист 5

Формат А4

Формат	Зона	Поз.	Обозначение	Наименование	Кол.	Примечание
				ОРК 1.00.00-12		
				Сборочные единицы		
А4		1	ОРК 3.00.00	Узел рабочего трубопро-		
				вода с фильтром	1	
		2	ОРК 4.00.00-03	Узел регулирующего кла-		
				пана с байпасом	1	
		4	ОРК 1.01.00-02	Переход	1	
				Стандартные изделия		
		5		Прокладка А-65-10		
				ПОН ГОСТ 15180-86		
		6		Болт М16-6_gх65.58.016		
				ГОСТ 7798-70	4	
		7		Гайка М16-6Н.5.016		
				ГОСТ 5915-70	4	
		8		Шайба 16.04.016		
				ГОСТ 11371-78	4	
				ОРК 1.00.00-13		
				Сборочные единицы		
		1	ОРК 3.00.00-01	Узел рабочего трубопро-		
				вода с фильтром	1	
		2	ОРК 4.00.00-03	Узел регулирующего кла-		
				пана с байпасом	1	
		4	ОРК 1.01.00-03	Переход		
				Стандартные изделия		
		5		Прокладка А-80-10		
				ПОН ГОСТ 15180-86	1	
		6		Болт М16-6_gх65.58.016		
				ГОСТ 7798-70	4	

Подпись и дата | Инв. № дубл. | Взам. инв. № | Подпись и дата | Инв. № подл.

Изм.	Лист	№ докум.	Подп.	Дата	ОРК 1.00.00	Лист 6

Формат А4

5.903-21 61

Формат	Зона	Поз.	Обозначение	Наименование	Кол.	Примечание
		7		Гайка М16-6Н.5.016		
				ГОСТ 5915-70	4	
		8		Шайба 16.04.016		
				ГОСТ 11371-78	4	
				ОРК 1.00.00-14		
				Сборочные единицы		
		1	ОРК 3.00.00-01	Узел рабочего трубопро-		
				вода с фильтром	1	
А4		2	ОРК 5.00.00	Узел регулирующего кла-		
				пана с байпасом	1	
				Стандартные изделия		
		5		Прокладка А-80-10		
				ПОН ГОСТ 15180-86	1	
		6		Болт М16-6g х65.58.016		
				ГОСТ 7798-70	4	
		7		Гайка М16-6Н.5.016		
				ГОСТ 5915-70	4	
		8		Шайба 16.04.016		
				ГОСТ 11371-78	4	
		9		Фланец 1-80-10 Ст 35		
				ГОСТ 12820-80	1	
				ОРК 1.00.00-15		
				Сборочные единицы		
		1	ОРК 3.00.00-02	Узел рабочего трубопро-		
				вода с фильтром	1	
А4		2	ОРК 5.00.00	Узел регулирующего кла-		

Подпись и дата | Инв. № дубл. | Взам. инв. № | Подпись и дата | Инв. № подл.

Изм.	Лист	№ докум.	Подп.	Дата	ОРК 1.00.00	Лист 7

Формат А4

Формат	Зона	Поз.	Обозначение	Наименование	Кол.	Примечание
				пана с байпасом	1	
		4	ОРК 1.01.00-04	Переход	1	
				Стандартные изделия		
		5		Прокладка А-100-10		
				ПОН ГОСТ 15180-86	1	
		6		Болт М16-6g х70.58.016		
				ГОСТ 7798-70	8	
		7		Гайка М16-6Н.5.016		
				ГОСТ 5915-70	8	
		8		Шайба 16.04.016		
				ГОСТ 11371-78	8	
				ОРК 1.00.00-16		
				Сборочные единицы		
		1	ОРК 3.00.00-03	Узел рабочего трубопро-		
				вода с фильтром	1	
А4		2	ОРК 5.00.00	Узел регулирующего кла-		
				пана с байпасом	1	
		4	ОРК 1.01.00-05	Переход	1	
				Стандартные изделия		
		5		Прокладка А-125-10		
				ПОН ГОСТ 15180-86	1	
		6		Болт М16-6g х70.58.016		
				ГОСТ 7798-70	8	
		7		Гайка М16-6Н.5.016		
				ГОСТ 5915-70	8	
		8		Шайба 16.04.016		
				ГОСТ 11371-78	8	

Подпись и дата | Инв. № дубл. | Взам. инв. № | Подпись и дата | Инв. № подл.

Изм.	Лист	№ докум.	Подп.	Дата	ОРК 1.00.00	Лист 8

25086-02 (7) Формат А4

3.903-21 (8)

Формат	Зона	Поз.	Обозначение	Наименование	Кол.	Примечание
				ОРК I.00.00-I7		
				Сборочные единицы		
		I	ОРК 3.00.00-04	Узел рабочего трубопровода с фильтром	I	
А4		2	ОРК 5.00.00	Узел регулирующего клапана с байпасом	I	
		4	ОРК I.0I.00-06	Переход		
				Стандартные изделия		
		5		Прокладка А-I50-I0 ПОН ГОСТ I5I80-86	I	
		6		Болт М20-6g х70.58.0I6 ГОСТ 7798-70	8	
		7		Гайка М20-6Н.5.0I6 ГОСТ 5915-70	8	
		8		Шайба 20.04.0I6 ГОСТ II37I-78	8	
				ОРК I.00.00-I8		
				Сборочные единицы		
		I	ОРК 3.00.00-03	Узел рабочего трубопровода с фильтром	I	
		2	ОРК 5.00.00-0I	Узел регулирующего клапана с байпасом	I	
		4	ОРК I.0I.00-07	Переход	I	
				Стандартные изделия		
		5		Прокладка А-I25-I0 ПОН ГОСТ I5I80-86	I	

Подпись и дата | Инв № дубл. | Взам. инв № | Подпись и дата | Инв № подл.

Изм. | Лист | № докум. | Подп. | Дата

ОРК I.00.00 Лист 9

Формат А4

Формат	Зона	Поз.	Обозначение	Наименование	Кол.	Примечание
		6		Болт М16-6g х70.58.0I6 ГОСТ 7798-70	8	
		7		Гайка М16-6Н.5.0I6 ГОСТ 5915-70	8	
		8		Шайба I6.044.0I6 ГОСТ II37I-78	8	
				ОРК I.00..00-I9		
				Сборочные единицы		
		I	ОРК 3.00.00-04	Узел рабочего трубопровода с фильтром	I	
		2	ОРК 5.00.00-0I	Узел регулирующего клапана с байпасом	I	
		4	ОРК I.0I.00-08	Переход	I	
				Стандартные изделия		
		5		Прокладка А-I50-I0 ПОН ГОСТ II5I80-86	I	
		6		Болт М20-6g х70.58.0I6 ГОСТ 7798-70	8	
		7		Гайка М20-6Н.5.0I6 ГОСТ 5915-70	8	
		8		Шайба 20.04.0I6 ГОСТ II37.I-78	8	

Подпись и дата | Инв № дубл. | Взам. инв № | Подпись и дата | Инв № подл.

Изм. | Лист | № докум. | Подп. | Дата

ОРК I.00.00 Лист I0

25086-02 (8)

Формат А4

Г.903-21 81

Рис 1

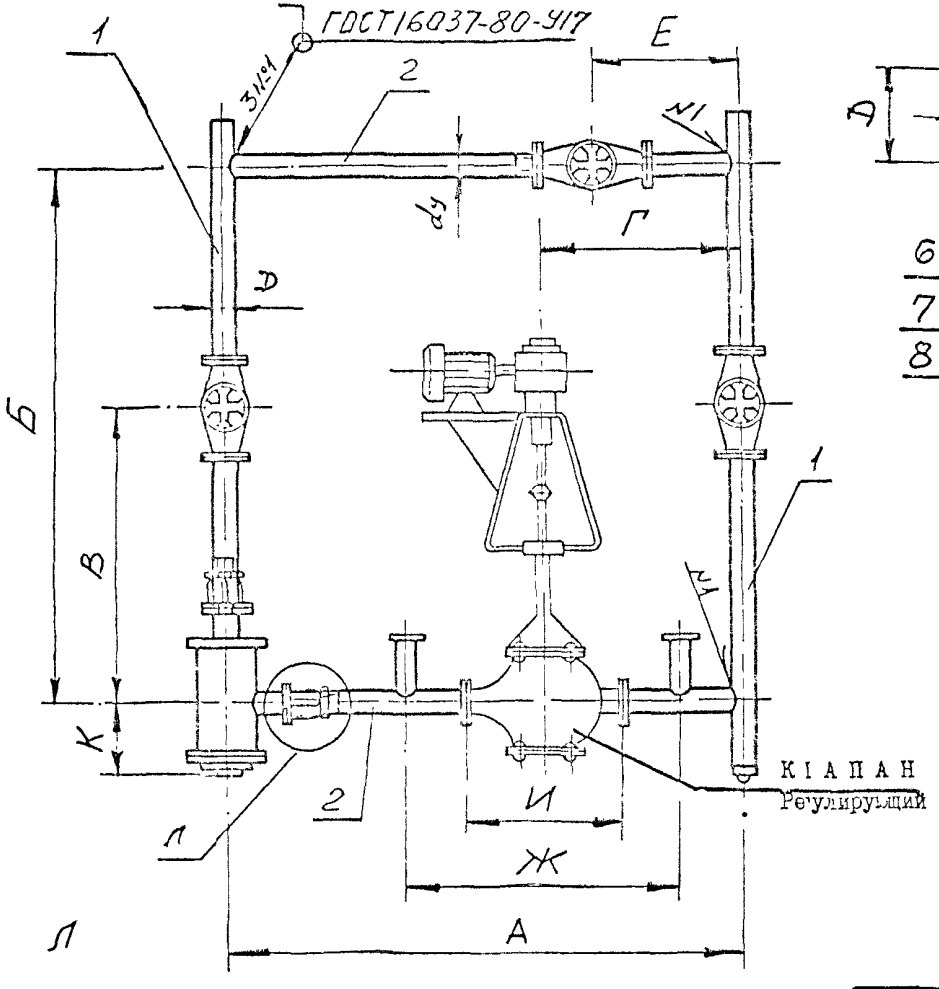

Л

Рис 2

Остальное см Рис.1

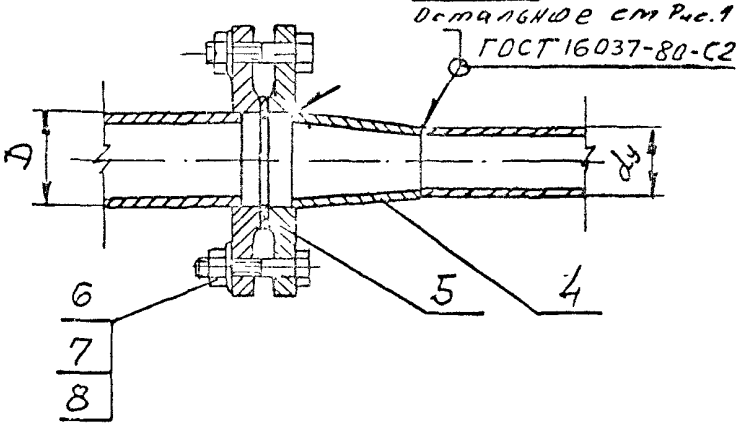

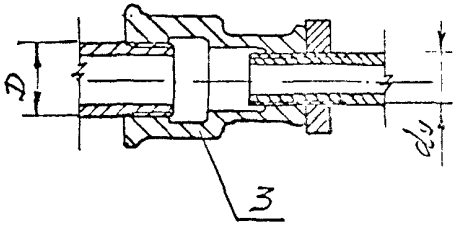

1. Размеры для справок.
2. Уплотнение концевых и промежуточных резьбовых соединений произвести на краске (сурике) с подмоткой пакли.
3. Уплотнение фланцевых соединений произвести завномерной затяжкой болтовых соединений с установкой между фланцев паронитовых прокладок.
4. Обработка мест по сварку и подгонка сопрягаемых элементов узлов(поз.I и 2)производится по месту по фактическим размерам соединяемых труб при окончательной сборке изделия.
5. До окончательной сборки изделия детали окрасить грунтовкой ГФ-021 ГОСТ 25129-82 - два слоя. Окончательный выбор краски произвести при привязке к конкретному объекту.
6. После изготовления собранный узел испытать на прочность пробным давлением воды Р=20 кгс/см2 в течение 5 мин., и на герметичность давлением Р=16 кгс/см2 в течение 30 мин. Течь и потение не допускаются.

Таблицу исполнений см. л.2

Изм	Лист	№ докум	Подпись	Дата	ОРК I.00.00 СБ		
Разраб.		Грекова			УЗЕЛ ОБВЯЗКИ РЕГУЛИРУЮЩЕГО КЛАПАНА Сборочный чертеж	Лит.	Масса: см табл.	Масштаб: –
Пров		Зисьман				Лист 1	Листов 2
Т.контр.						ГОСХИМПРОЕКТ	
Н контр		Зисьман					
Утв.		Коваленко					

Подпись и дата | Инв № дубл. | Взам инв № | Подпись и дата | Инв № подл.

250186-02 (9)

Формат А3

ОРК1.00.00СБ

Размеры в мм

Обозначение	Шифр	Рис	А	Б	В	Г	dy	Д	Е	Ж	И	К	Масса, кг
ОРК I.00.00	УР-15/15	I	700	I000	550	3I0	I5	I5	I6(	250	I30	58	I0,5
-0I	УР-15/20				560			20				68	II,9
-02	УР-15/25			II00	620			25				64	I5,I
-03	УР-15/32							32				I26	25,9
-04	УР-15/40			II50	660			40				I29	36,6
-05	УР-25/25		800	II00	620	350	25	25	I8(	300	I60	64	I8,5
-06	УР-25/32							32				I26	29,3
-07	УР-25/40			II50	660			40				I29	40,I
-08	УР-25/50			I200	7I0			50				I39	5I,9
-09	УР-40/50		II00			470	40	50	20(	360	200		59,6
-I0	УР-40/65	2		I400	820			65				I60	I24,8
-II	УР-40/80			I300	800			80				I63	I43,2
-I2	УР-50/65		I300	I400	820	540	50	65	22(	390	230	I60	I30,9
-I3	УР-50/80			I300	800			80				I63	I49,4
-I4	УР-80/80	3	I700			650	80	80	23(	490	3I0		I86,I
-I5	УР-80/I00	2		I450	890			I00				I70	240,0
-I6	УР- 80/I25				900			I25				I9I	308,0
-I7	УР-80/I50			I500	940			I50				2II	365,7
-I8	УР-I00/I25		2000	I450	900	700	I00	I25	25(	550	350	I9I	326,I
-I9	УР-I00/I50			I500	940			I50				2II	384,3

Рис 3
остальное
см Рис 1

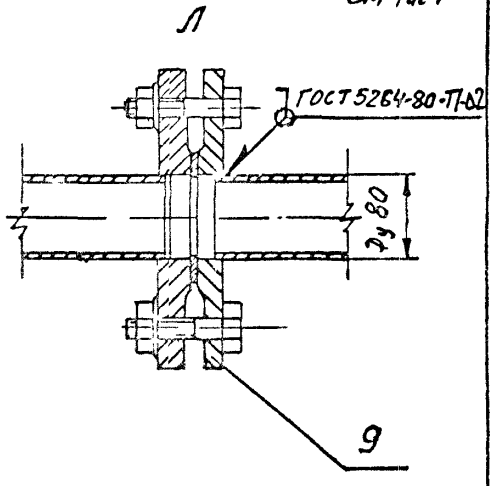

Изм.	Лист	№ докум.	Подп.	Дата	ОРК I.00.00 СБ	Лист 2

5.93-21 в.1 Ф-55

Формат	Зона	Поз.	Обозначение	Наименование	Кол	Примечание
				Документация		
А3			ОРК I.0I.00 СБ	Сборочный чертеж		
			Переменные данные для исполнений:			
				ОРК I.0I.00		
				Детали		
А4		I	ОРК I.0I.0I	Конус	I	
				Стандартные изделия		
		2		Фланец I65-I0 ст3		
				ГОСТ I2820-80	I	
				ОРК I.0I.00-0I		
				Детали		
		I	ОРК I.0I.0I-0I	Конус	I	
				Стандартные изделия		
		2		Фланец I80-I0 ст3		
				ГОСТ I2820-80	I	
				ОРК I.0I.00-02		
				Детали		
		I	ОРК I.0I.0I-02	Конус	I	
				Стандартные изделия		
		2		Фланец I65-I0 ст3		
				ГОСТ I2820-80	I	
				ОРК I.0I.00-03		
				Детали		
		I	ОРК I.0I.0I-03	Конус	I	
				Стандартные изделия		
		2		Фланец I80-I0 ст3		
				ГОСТ I2820-80	I	

Подпись и дата | Инв № дубл | Взам. инв № | Подпись и дата | Инв № подл

Изм	Лист	№ докум	Подпись	Дата	ОРК I.0I.00			
Разраб.		Гранова			ПЕРЕХОД	Лит	Лист	Листов
Пров		Зисьман					1	2
Н.контр.		Зисьман				ГОСХИМПРОЕКТ		
Утв		Кобылянский						

Формат А4

Формат	Зона	Поз.	Обозначение	Наименование	Кол	Примечание
				ОРК I.0I.00-04		
				Детали		
		I	ОРК I.0I.0I-04	Конус	I	
				Стандартные изделия		
		2		Фланец I000-I0 ст3		
				ГОСТ I2820-80	I	
				ОРК I.0I.00-05		
				Детали		
		I	ОРК I.0I.0I-05	Конус	I	
				Стандартные изделия		
		2		Фланец I25-I0 ст3		
				ГОСТ I2820-80	I	
				ОРК II.0I.00-06		
				Детали		
		I	ОРК I.0I.0I-06	Конус	I	
				Стандартные изделия		
		2		Фланец I50-I0 ст3		
				ГОСТ I2820-80	I	
				ОРК II.0I.00-07		
				Детали		
		I	ОРК I.0I-0I-07	Конус	I	
				Стандартные изделия		
		2		Фланец I25-I0 ст3		
				ГОСТ I2820-80	I	
				ОРК I.0I.00-08		
				Детали		
		I	ОРК I.0I.0I-08	Конус	I	
				Стандартные изделия		
		2		Фланец II50-I0 ст3		
				ГОСТ I2820-80	I	

Подпись и дата | Инв № дубл | Взам. инв № | Подпись и дата | Инв № подл

Изм	Лист	№ докум	Подпись	Дата	ОРК II.0I.00	Лист
						2

250.86-02 (11)

Формат А4

5.903-21 в1

ОРК1.01.00СБ

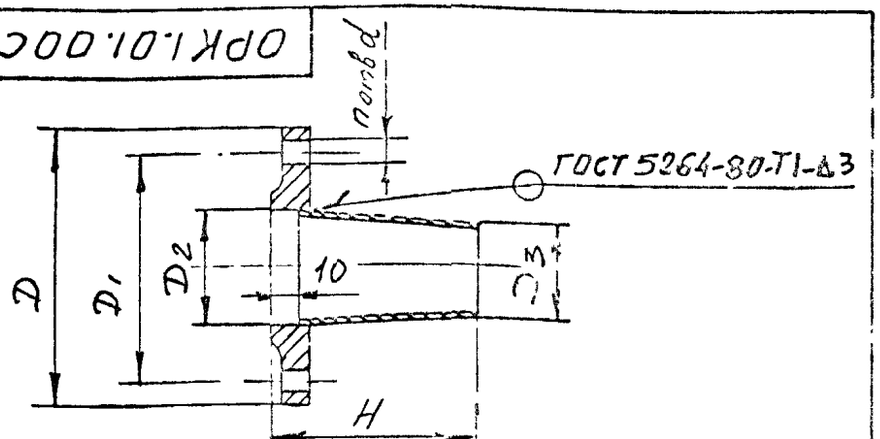

Размеры в мм

Обозначение	Н	Д	$Д_1$	$Д_2$	$Д_3$	d	n	Масса, кг
ОРК I.01.00	110	180	145	78	48	18	4	3,23
-01	125	195	160	91	48	18	4	3,71
-02	110	180	145	78	60	18	4	3,28
-03	125	195	160	91	60	18	4	3,76
-04	140	215	180	110	89	18	8	4,89
-05	180	245	210	135	89	18	8	6,78
-06	210	280	240	161	89	22	8	8,45
-07	180	245	210	135	108	18	8	6,89
-08	210	280	240	161	108	22	8	8,55

1. Размеры для справок.
2. $h14, \pm\frac{1}{2}IT14$.

Изм	Лист	№ докум	Подп	Дата	ОРК I.01.00 СБ
Разраб		Грекова			ПЕРЕХОД Сборочный чертеж
Пров		Зисьман			Лит / Масса: см табл / Масштаб: -
Т контр					Лист / Листов 1
Н контр		Зисьман			ГОСХИМПРОЕКТ
Утв		Коваленко			

Подпись и дата | Инв № дубл. | Взамен № | Подпись и дата | Инв № подл

Формат А4

ОРК1.01.01

12,5

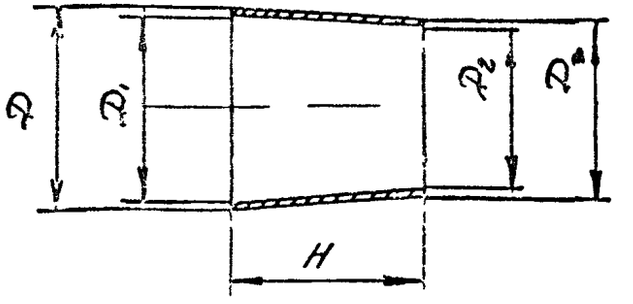

Размеры в мм

Обозначение	Н	Д	$Д_1$	$Д_2$	$Д_3$	Масса, кг
ОРК I.01.01	100	76	70	42	48	0,46
-01	115	89	83	42	48	0,58
-02	100	76	70	54	60	0,51
-03	115	89	83	54	60	0,63
-04	130	108	102	83	89	0,95
-05	170	133	127	83	89	1,4
-06	200	159	153	83	89	1,83
-07	170	133	127	102	108	1,51
-08	200	159	153	102	108	1,97

Предельные отклонения размеров $H14$, $h14$, $\pm\frac{1}{2}IT14$.

Изм	Лист	№ докум	Подп	Дата	ОРК I.01.01
Разраб		Грекова			КОНУС
Пров		Зисьман			Лит / Масса: см табл / Масштаб: -
Т контр					Лист / Листов 1
Н контр		Зисьман			Ст3кп ГОСТ 380-88
Утв		Коваленко			ГОСХИМПРОЕКТ

Формат А4

5086-02.12

ФЗ-55

5903-21 81

Формат	Зона	Поз.	Обозначение	Наименование	Кол	Примечание
				Документация		
А3			ОРК 2.00.00 СБ	Сборочный чертеж		
				Переменные данные для исполнений		
				ОРК 2.00.00		
				Сборочные единицы		
А4		I	ОРК 2.10.00	Фильтр	I	
				Детали		
А4		2	ОРК 2.00.01	Труба	2	
А4		3	ОРК 2.00.02	Труба	I	
А4		4	ОРК 2.00.03	Труба	I	
				Стандартные изделия		
		5		Контргайка I5		
				ГОСТ 896I-75	3	
		6		Колпак I5 ГОСТ 8962-75	I	
		7		Муфта коротная I5		
				ГОСТ 8954-75	I	
		8		Вентиль запорный		
				муфтовый Ду I5		
				I5кчI8п2 ГОСТ 576I-74	2	
				ОРК 2.00.00-0I		
				Сборочные единицы		
		I	ОРК 2.I0.00-0I	Фильтр	I	

Подпись и дата

Инв № дубл

Взам инв №

Подпись и дата

Инв № подл

Изм	Лист	№ докум	Подпись	Дата	ОРК 2.00.00		
Разраб.		Тренова			Узел рабочего трубопровода с фильтром	Лит	Лист I / Листов 4
Пров		Зисьман				ГОСХИМПРОЕКТ	
Н контр.		Зисьман					
Утв		Ковальчик					

Формат А4

Формат	Зона	Поз.	Обозначение	Наименование	Кол	Примечание
				Детали		
		2	ОРК 2.00.0I-0I	Труба	2	
		3	ОРК 2.00.02-0I	Труба	I	
		4	ОРК 2.00.03-0I	Труба	I	
				Стандартные изделия		
		5		Контргайка 20		
				ГОСТ 896I-75	3	
		6		Колпак 20 ГОСТ 8962-75	I	
		7		Муфта коротная 20		
				ГОСТ 8954-75	I	
		8		Вентиль запорный		
				муфтовый Ду 20		
				I5кчI8п.2 ГОСТ 576I-74	2	
				ОРК 2.00.00-02		
				Сборочные единицы		
		I	ОРК 2.I0.00-02	Фильтр	I	
				Детали		
		2	ОРК 2.00.0I-02	Труба	2	
		3	ОРК 2.00.02-02	Труба	I	
		4	ОРК 2.00.03-02	Труба	I	
				Стандартные изделия		
		5		Контргайка 25		
				ГОСТ 896I-75	3	
		6		Колпак 225 ГОСТ 8962-75	I	
		7		Муфта коротная 25		
				ГОСТ 8954-75	I	
		8		Вентиль запорный		
				муфтовый Ду 25		
				I5кчI8п2 ГОСТ 576I-74	2	

Подпись и дата

Инв № дубл

Взам инв №

Подпись и дата

Инв № подл

Изм	Лист	№ докум	Подпись	Дата	ОРК 2.00.00	Лист 2

Формат А4

5903-21 81

Формат	Зона	Поз	Обозначение	Наименование	Кол	Примечание
				ОРК 2.00.00-03		
				Сборочные единицы		
А4		I	ОРК 2.20.00	Фильтр	I	
				Детали		
		2	ОРК 2.00.01-03	Труба	2	
		3	ОРК 2.00.02-03	Труба	I	
		4	ОРК 2.00.03-03	Труба	I	
				Стандартные изделия		
		5		Контргайка 32		
				ГОСТ 8961-75	3	
		6		Колпак 32 ГОСТ 8962-75	I	
		7		Муфта коротная 32		
				ГОСТ 8954-75	I	
		8		Вентиль запорный		
				муфтовый Ду 32 I5кч18п2		
				ГОСТ 5761-74	2	
				ОРК 2.00.00-04		
				Сборочные единицы		
		I	ОРК 2.20.00-01	Фильтр	I	
				Детали		
		2	ОРК 2.00.01-04	Труба	2	
		3	ОРК 2.00.02-04	Труба	I	
		4	ОРК 2.00.03-04	Труба	I	

Подпись и дата | Инв № дубл | Взам инв № | Подпись и дата | Инв № подл

Изм	Лист	№ докум	Подп	Дата	ОРК 2.00.00	Лист 3

Формат А4

Формат	Зона	Поз	Обозначение	Наименование	Кол	Примечание
				Стандартные изделия		
		5		Контргайка 40		
				ГОСТ 8961-75	3	
		6		Колпак 40 ГОСТ 8962-75	I	
		7		Муфта коротная 40		
				ГОСТ 8954-75	I	
		8		Вентиль запорный		
				муфтовый Ду 40 I5кч18п2		
				ГОСТ 5761-74	2	
				ОРК 2.00.00-05		
				Сборочные единицы		
		I	ОРК 2.20.00-02	Фильтр	I	
				Детали		
		2	ОРК 2.00.01-05	Труба	2	
		3	ОРК 2.00.02-05	Труба	I	
		4	ОРК 2.00.03-05	Труба	I	
				Стандартные изделия		
		5		Контргайка 50		
				ГОСТ 8961-75	3	
		6		Колпак 50 ГОСТ 8962-75	I	
		7		Муфта коротная 50		
				ГОСТ 8954-75	I	
		8		Вентиль запорный		
				муфтовый Ду 50 I5кч18п2		
				ГОСТ 5761-74	2	

Подпись и дата | Инв № дубл | Взам инв № | Подпись и дата | Инв № подл

Изм	Лист	N док	Подп	Дата	ОРК 2.00.00	Лист 4

25086-02 (14) Формат А4

ОРК 2 00 00 СБ

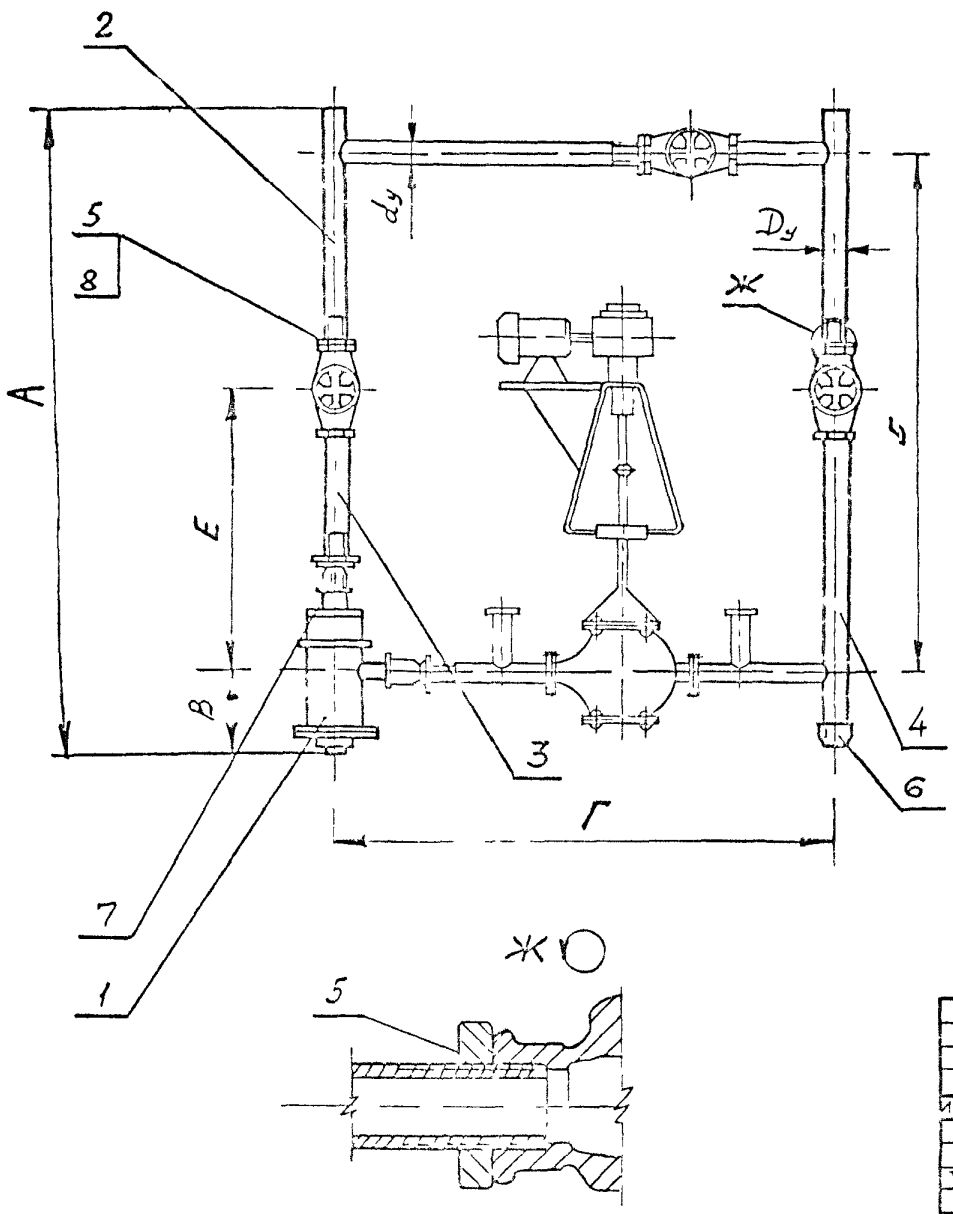

Размеры в мм

Обозначение	А	Б	В	Г	$d_у$	D	Е	Масса, кг
ОРК 2.00.00	1150	1000	58	700	15	15	550	61
-01	1160	1000	68	700	15	20	560	75
-02	1250	1100	64	800	25	25	620	107
-03	1300	1100	126	800	25	32	620	21,4
-04	1400	1150	129	800	25	40	660	32
-05	1500	1200	139	1100	40	50	710	43,7

1. Размеры для справок.
2. Уплотнение концевых и промежуточных соединений произвести на краске (сурике) с подмоткой пакли.
3. До сборки и монтажа детали узла окрасить грунтовкой ГФ-021 ГОСТ 25129-82 - 1 слоя. Окончательный выбор окраски произвести при привязке к конкретному объекту.
4. Испытание узла на прочность и герметичность произвести после полной сборки изделия

Изм.	Лист	№ докум.	Подпись	Дата
Разраб.		Грекова		
Пров.		Зисьман		
Т.контр.				
Н.контр.		Зисьман		
Утв.		Ковалевич		

ОРК 2.00.00 СБ

УЗЕЛ РАБОЧЕГО ТРУБОПРОВОДА С ФИЛЬТРОМ

Сборочный чертеж

Лит	Масса	Масштаб
	см. табл.	-
Лист	Листов 1	

ГОСХИМПРОЕКТ

Инв. № подл. | Подпись и дата | Взам. инв. № | Инв. № дубл. | Подпись и дата

Формат А3

5 903-21 61

ОРК 2.00.01

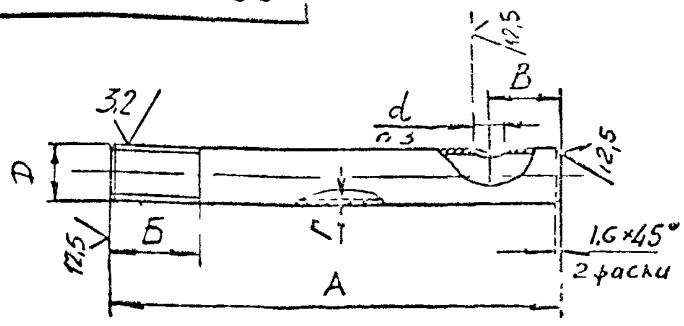

Размеры в мм

Обозначение	А	Б	В	Г	Д	$Д_I$	Масса, кг
ОРК 2.00.01	505	60	92	2,8	1/2" труб	15	0,65
-01	500	70	92	2,8	3/4" труб	20	0,83
-02	520	80	86	3,2	1" труб	25	1,24
-03	500	80	74	3,2	1 1/4" труб	32	1,55
-04	550	80	124	3,5	1 1/2" труб	40	2,11
-05	575	90	162	3,5	2" труб	50	2,80

1. Размеры для справок.
2. H14, h14, $\pm \frac{I}{2}$ IT14.
3. Величину диаметра "d" уточнить при сборке по размеру сопрягаемой трубы черт ОРК 4.00.00 СБ.

Изм	Лист	№ докум	Подп	Дата	ОРК 2.00.01		
Разраб		Грекова			ТРУБА	Лит / Масса / Масштаб	см. табл. / -
Пров		Зисьман				Лист / Листов	
Т контр							
Н контр		Зисьман			Труба ДхГ ГОСТ 3262-75	ГОСХИМПРОЕКТ	
Утв		Ковалев					

Подпись и дата | Инв № дубл. | Взам. инв № | Подпись и дата | Инв № подл

Формат А4

ОРК 2.00.02

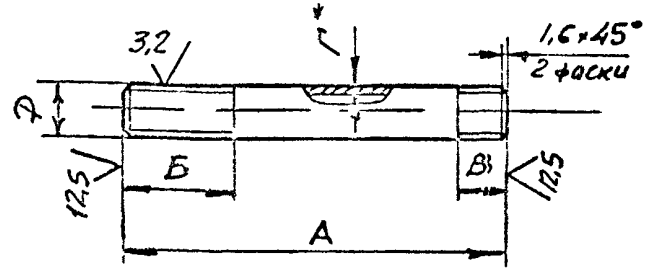

Размеры в мм

Обозначение	А	Б	В	Г	Д	$Д_I$	Масса, кг
ОРК 2.00.02	400	60	10	2,8	1/2" труб	15	0,51
-01	390	70	11	2,8	3/4" труб	20	0,64
-02	420	80	11	3,2	1" труб	25	1,00
-03	410	80	13	3,2	1 1/4" труб	32	1,27
-04	390	80	15	3,5	1 1/2" труб	40	1,5
-05	390	90	17	3,5	2" труб	50	1,9

1. * Размер для справок.
2. H14, h14, $\pm \frac{I}{2}$ IT14.

Изм	Лист	№ докум	Подп	Дата	ОРК 2.00.02		
Разраб		Грекова			ТРУБА	Лит / Масса / Масштаб	см. табл. / -
Пров		Зисьман				Лист / Листов	/ 1
Т контр							
Н контр		Зисьман			Труба ДхГ ГОСТ 3262-75	ГОСХИМПРОЕКТ	
Утв		Ковалев					

Подпись и дата | Инв № дубл. | Взам. инв № | Подпись и дата | Инв № подл

Формат А4

ФЗ-55

5.903-21 61

Формат	Зона	Поз.	Обозначение	Наименование	Кол	Примечание
				Документация		
А3			ОРК 2.10.00 СБ	Сборочный чертеж		
				Детали		
А4		1	ОРК 2.10.01	Прокладка	2	
				Стандартные изделия		
		2		Пробка 15 ГОСТ 8963-75		
			Переменные данные	для исполнений:		
				ОРК 2.10.00		
				Сборочные единицы		
А4		3	ОРК 2.11.00	Корпус фильтра	1	
А4		4	ОРК 2.12.00	Элемент фильтрующий	1	
				Детали		
А4		5	ОРК 2.10.02	Ниппель	1	
А4		6	ОРК 2.10.03	Гайка накидная	2	
				ОРК 2.10.00-01		
				Сборочные единицы		
		3	ОРК 2.11.00-01	Корпус фильтра	1	

Подпись и дата | Инв № дубл. | Взам инв № | Подпись и дата | Инв № подл.

Изм	Лист	№ докум	Подпись	Дата	ОРК 2.10.00		
Разраб.		Грекова			ФИЛЬТР	Лит	Лист 1 / Листов 2
Пров		Зисьман				ГОСХИМПРОЕКТ	
Н контр.		Зисьман					
Утв		Ковальчик					

Формат А4

Формат	Зона	Поз.	Обозначение	Наименование	Кол	Примечание
		4	ОРК 2.12.00-01	Элемент фильтрующий	1	
				Детали		
		5	ОРК 2.10.02-01	Ниппель	1	
		6	ОРК 2.10.03-01	Гайка накидная	2	
				ОРК 2.10.00-02		
				Сборочные единицы		
		3	ОРК 10.11.00-02	Корпус фильтра	1	
		4	ОРК 10.12.00-02	Элемент фильтрующий	1	
				Детали		
		5	ОРК 10.00.02-02	Ниппель	1	
		6	ОРК 10.00.03-02	Гайка накидная	2	

Изм	Лист	№ докум	Подпись	Дата	ОРК 2.10.00	Лист 2

25086-02 (17)

Формат А4

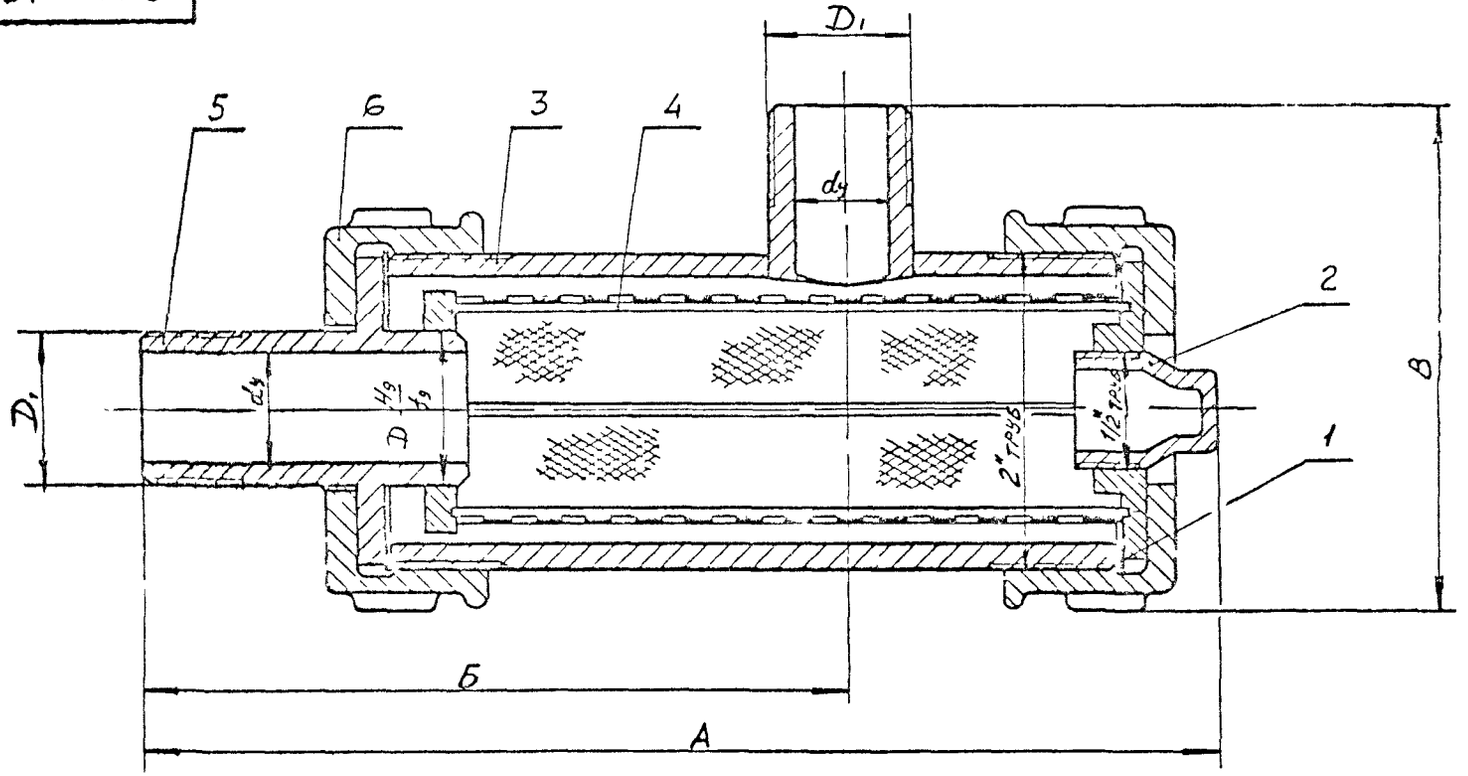

1. Размеры для справок.
2. При сборке обеспечить свободную без заеданий посадку фильтрующего элемента (поз.4) на ниппель (поз.5) по диаметру D.
3. После изготовления собранное изделие испытать на прочность пробным давлением воды 20 кгс/см² в течение 15 мин. и на герметичность давлением 16 кгс/см² в течение 30 мин. Течь и потение не допускаются.

Размеры в мм

Обозначение	А	Б	В	D	D_1	d_y	Масса, кг
ОРК 2.10.00	160	102	110	22	1/2" труб	15	1,9
-01	180	112	120	28	3/4" труб	20	2,1
-02	200	136	130	32	1" труб	25	2,4

Изм. Лист	№ докум.	Подпись	Дата	ОРК 2.10.00 СБ	
Разраб.	Грекова			ФИЛЬТР Сборочный чертеж	Лит. / Масса: см. табл. / Масштаб: -
Пров.	Зисьман				Лист / Листов 1
Т.контр.					ГОСХИМПРОЕКТ
Н.контр.	Зисьман				
Утв.	Ковалев				

Подпись и дата | Инв. № дубл. | Взам. инв. № | Подпись и дата | Инв. № подл.

ОРК2.00.03

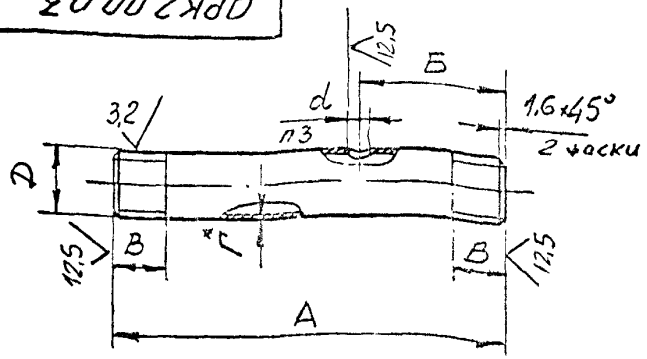

Размеры в мм

Обозначение	А	Б	В	Г	Д	$Д_1$	Масса, кг
ОРК 2.00.03	560	35	I0	2,8	I/2"труб	I5	0,72
-0I	580	48	II	2,8	3/4"труб	20	0,96
-02	640	58	II	3,2	I"труб	25	I,53
03	650	78	I3	3,2	I-1/4"труб	32	2,0
-04	690	85	I5	3,5	I-1/2"труб	40	2,65
-05	750	I06	I7	3,5	2" труб	50	3,66

I. *Размеры для справок.

2. H14, h14, $\pm\frac{I}{2}$ JT14.

3. Величину диаметра "d" уточнить при сборке по размеру сопрягаемой трубы черт. ОРК 4.00.00 СБ.

Изм.	Лист	№ докум.	Подп.	Дата	ОРК 2.00.03		
Разраб.		Грекова			Труба	Лит.	Масса: см. табл.	Масштаб: -
Пров.		Зисьман				Лист	Листов I
Т. контр.							
Н. контр.		Зисьман			Труба $Д_1$ хГ ГОСТ 3262-75	ГОСХИМПРОЕКТ	
Утв.		Коволен					

Формат А4

Подпись и дата | Инв. № дубл. | Взам. инв. № | Подпись и дата | Инв. № подл.

Формат	Зона	Поз.	Обозначение	Наименование	Кол.	Примечание
				Документация		
А4			ОРК 2.II.00 СБ	Сборочный чертеж		
				Переменные данные для исполнений		
				ОРК 2.II.00		
				Детали		
БЧ		I	ОРК 2.II.0I	Патрубок		
				Труба II5x3,2ГОСТ3262-75		
				L=44 h I4	I	0,05 кг
БЧ		2	ОРК 2.II.02	Корпус		
				Труба 50x4,5ГОСТ3262-75		
				L=86 h I4	I	0,47 кг
				ОРК 2.II.00-0I		
				Детали		
БЧ		I	ОРК 2.II.03	Патрубок		
				Труба 20x3,2ГОСТ3262-75		
				L=54 h I4	I	0,08 кг
БЧ		2	ОРК 2.II.04	Корпус		
				Труба 50x4,5ГОСТ3262-75		
				L=I06 h I4	I	0,62 кг
				ОРК 2.II.00-02		
				Детали		
БЧ		I	ОРК 2.II.05	Патрубок		
				Труба 25x4 ГОСТ3262-75		
				L=64 h II4	I	0,I5 кг
БЧ		2	ОРК 2.II.06	Корпус		
				Труба 50x4,5ГОСТ3262-75		
				L=I26 h I4	I	0,8 кг

Изм.	Лист	№ докум.	Подпись	Дата	ОРК 2.II.00		
Разраб.		Грекова			КОРПУС ФИЛЬТРА	Лит.	Лист	Листов 1
Пров.		Зисьман						
Н. контр.		Зисьман				ГОСХИМПРОЕКТ	
Утв.		Коволен					

Формат А4

ОРК2.12.02

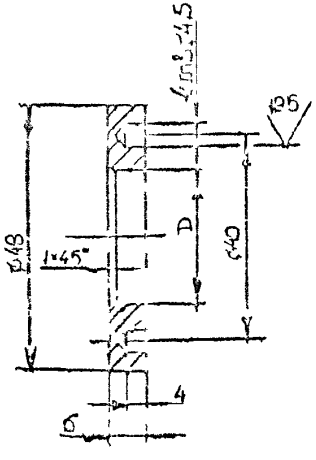

Обозначение	Д, мм	Масса, кг
ОРК2.12.02	22 H9	0,05
-01	28 H9	0,04
-02	32 H9	0,03

Предельные отклонения размеров H14; h14; ±½ IT14

Изм	Лист	№ докум	Подп	Дата	ОРК2.12.02
Разраб.		Дритонов			Крышка задняя
Пров		Зисьман			
Т контр					
Н контр		Зисьман			СТ3 КП ГОСТ 380-88
Утв.		Ковалевич			

Лит	Масса	Масштаб
	см таблицу	-
Лист	Листов 1	

ГОСХИМПРОЕКТ

Формат А4

ОРК2.11.00

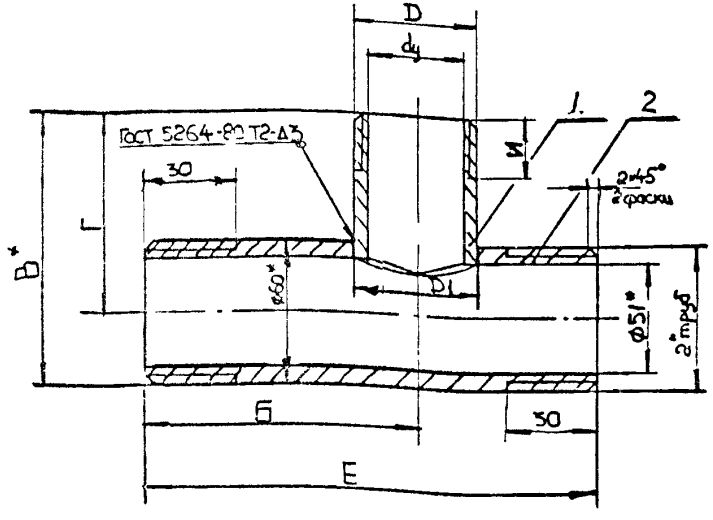

Размеры в мм

Обозначение	Б	В	Г	Е	dу	Д	Д1	И	Масса, кг
ОРК2.11.00	50	100	70	86	15	1/2" труб	24H12	30	0,55
-01	70	110	80	106	20	3/4" труб	27H12	36	0,68
-02	90	120	90	126	25	1" труб	34H12	45	0,95

1. Размеры для справок.
2. H14, h14, ±½ IT14
3. Шероховатость обрабатываемых поверхностей деталей без чертежей не ниже 12,5
4. Покрытие-Хим Окс.прм.

Изм	Лист	№ докум	Подп	Дата	ОРК2.11.00
Разраб		Харитонов			Корпус фильтра
Пров		Зисьман			Сборочный чертеж.
Т контр					
Н контр		Зисьман			
Утв		Ковалевич			

Лит	Масса	Масштаб
	см таблицу	-
Лист	Листов 1	

ГОСХИМПРОЕКТ

25086-02 (20

Формат А4

Подпись и дата | Инв № дубл. | Взамен № | Подпись и дата | Инв № подл

Ф3-4-1

Ф 12-604 ГС

Ф3-55

5 903-2 61

Формат	Зона	Поз.	Обозначение	Наименование	Кол.	Примечание
				Документация		
А4			ОРК 2.I2.00.СБ	Сборочный чертеж		
				Детали		
А4		I	ОРК 2.I2.01	Фланец передний	I	
			Переменные данные для исполнений.			
				ОРК 2.I2.00		
				Детали		
А4		2	ОРК 2.I2.02	Крышка задняя	I	
БЧ		3	ОРК 2.I2.03	Стяжка		
				Проволока 4.0-I		
				ГОСТ 3282-74, l=86h14	4	0,007кг
БЧ		4	ОРК 2.I2.04	Сетка фильтровальная		
				Сетка полутомпаковая 09Н		
				ГОСТ 6613-86		
				I42h14 х 78h14	I	0,010кг
				ОРК 2.I2.00-01		
				Детали		
		2	ОРК 2.I2.02-01	Крышка задняя	I	
БЧ		3	ОРК 2.I2.05	Стяжка		
				Проволока 4.0-I		
				ГОСТ 3282-74; l=I06h14	4	0,01кг

Подпись и дата | Инв № дубл | Взам инв № | Подпись и дата | Инв № подл

Изм	Лист	№ докум	Подпись	Дата	ОРК 2.I2.00		
Разраб.		Грекова			ЭЛЕМЕНТ ФИЛЬТРУЮЩИЙ	Лит	Лист 1 / Листов 2
Пров.		Зисьман				ГОССТРОЙ СССР ГОСХИМПРОЕКТ Москва	
Н контр.		Зисьман					
Утв.		Коваленко					

Формат А4

Формат	Зона	Поз.	Обозначение	Наименование	Кол	Примечание
БЧ		4	ОРК 2.I2.06	Сетка фильтровальная		
				Сетка полутомпаковая 09Н		
				ГОСТ 6613-86		
				I42h14 х 98h14	I	0,012кг
				ОРК 2.I2.00-02		
				Детали		
		2	ОРК 2.I2.02-02	Крышка задняя	I	
БЧ		3	ОРК 2.I2.07	Стяжка		
				Проволока 4.0-I		
				ГОСТ 3282-74, l=I26h14	4	0,016кг
БЧ		4	ОРК 2.I2.08	Сетка фильтровальная		
				Сетка полутомпаковая 09Н		
				ГОСТ 6613-86		
				I42 I4 х II8 I4	I	0,014кг

Изм	Лист	№ докум	Подпись	Дата	ОРК 2.I2.00	Лист 2

25086-02 21

Формат А4

ОРК 2 12 00СБ

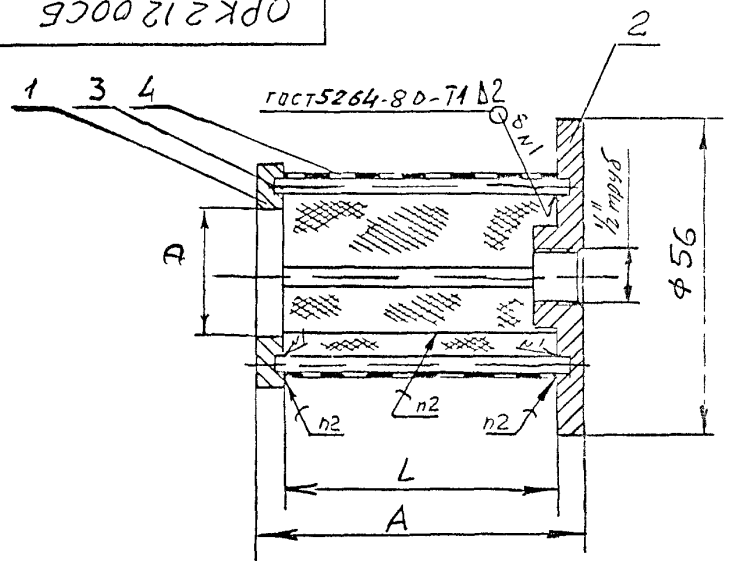

Размеры в мм

Обозначение	А	Д	L	Масса, кг
ОРК 2.12.00	90	22Н9	78	0,2
-01	110	28Н9	98	0,25
-02	130	32Н9	118	0,28

1. Размеры для справок.
2. Паять припоем ПОС-61М ГОСТ 21931-76

Изм	Лист	№ докум	Подп.	Дата	ОРК 2.12.00 СБ
Разраб		Грекова			ЭЛЕМЕНТ ФИЛЬТРУЮЩИЙ Сборочный чертеж
Пров		Зисьман			Лит. / Масса / Масштаб: см таб. / –
Т контр					Лист / Листов 1
Н контр		Зисьман			ГОСХИМПРОЕКТ
Утв.		Ковалев			

Формат А4

ОРК 2 12 01

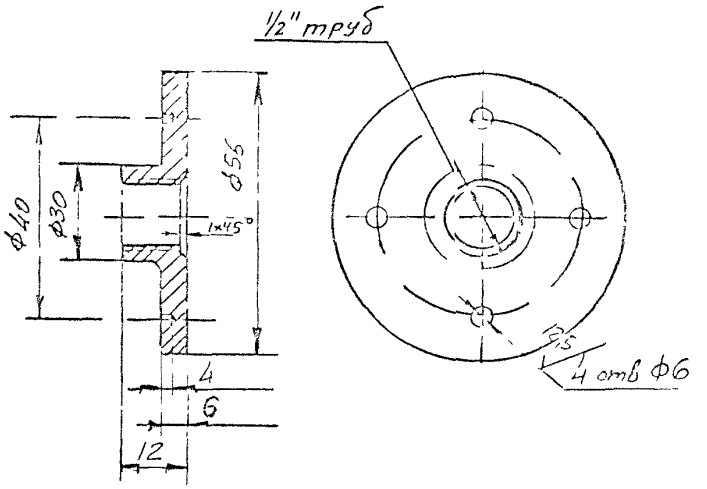

Предельные отклонения размеров $H14, h14; \pm\frac{1}{2}IT14$

Изм	Лист	№ докум	Подп.	Дата	ОРК 2.12.01
Разраб		Грекова			ФЛАНЕЦ ПЕРЕДНИЙ
Пров		Зисьман			Лит. / Масса: 0,1 / Масштаб: 1:1
Т контр					Лист / Листов 1
Н контр		Зисьман			Ст.3кп ГОСТ 380-88
Утв		Ковалев			ГОСХИМПРОЕКТ

25086-02 (22

Формат А4

Подпись и дата | Инв № дубл | Взам инв № | Подпись и дата | Инв № подл

ОРК2 10.02

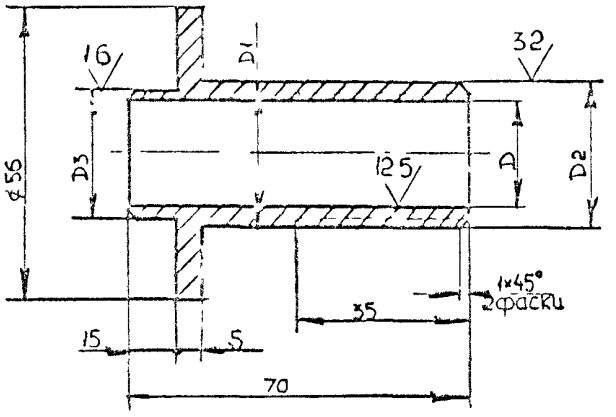

Размеры в мм

Обозначение	Д	Д1	Д2	Д3	Масса, кг
ОРК2.10.02	16	24	1/2"труб	22 fg	0,2
-01	22	30	3/4"труб	28 fg	0,23
-02	26	31	1"труб	32 fg	0,25

Предельные отклонения размеров H14, h14, $\pm\frac{1}{2}$ IT14

					ОРК2.10.02			
Изм	Лист	№ докум	Подп	Дата	Ниппель	Лит	Масса	Масштаб
Разраб		Харитонов					см Табл	–
Пров		Зисьман				Лист	Листов 1	
Т контр								
Н контр		Зисьман			Сталь 35 ГОСТ 1050-88	ГОСХИМПРОЕКТ		
Утв		Кибальник						

Формат А4

ОРК2 10.03

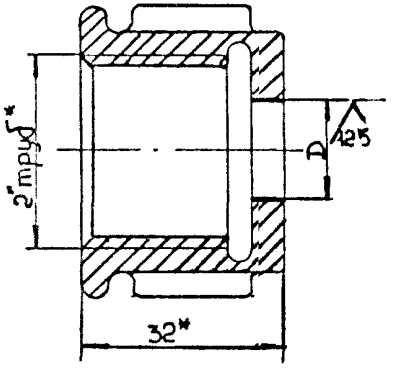

Обозначение	Д мм	Масса, кг
ОРК2.10.03	25	0,46
-01	32	0,45
-02	35	0,44

1. Размеры для справок.
2. Предельные отклонения размеров по H14.

					ОРК2.10.03			
Изм	Лист	№ докум	Подп	Дата	Гайка накидная	Лит	Масса	Масштаб
Разраб		Харитонов					см Табл	–
Пров		Зисьман				Лист	Листов 1	
Т контр								
Н контр		Зисьман			Заготовка Колпак 14-50 ГОСТ 8962-75	ГОСХИМПРОЕКТ		
Утв		Кибальник						

Формат А4

Подпись и дата | Инв № дубл. | Взам инв № | Подпись и дата | Инв № подл

ОРК 2.20.01

12,5

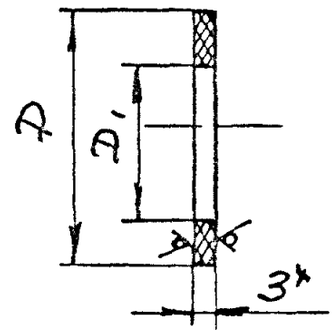

Обозначения	Д, мм	$Д_I$, мм	Масса, кг.
ОРК 2.20.01	124	45	0,023
-01	160	105	0,034
-02	186	130	0,04

Размер для справок

ОРК 2.20.01							
Изм	Лист	№ докум	Подп	Дата	ПРОКЛАДКА	Лит	Масса	Масштаб
Разраб		Грекова					см. табл.	–
Пров		Зисьман				Лист	Листов 1
Т контр							
Н контр		Зисьман			Паронит ПОН.3 ГОСТ 481-80	ГОСХИМПРОЕКТ
Утв		Ковальчук				

Подпись и дата | Инв № дубл. | Взам.инв № | Подпись и дата | Инв № подл

Формат А4

ОРК 2.10.01

12,5

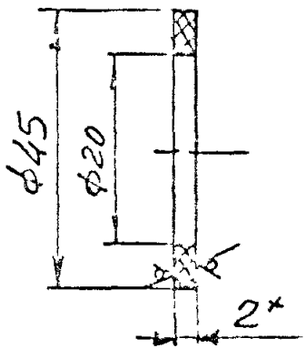

Размер для справок

ОРК 2.10.01							
Изм	Лист	№ докум	Подп	Дата	ПРОКЛАДКА	Лит	Масса	Масштаб
Разраб		Грекова					0,005	2:1
Пров		Зисьман				Лист	Листов 1
Т контр							
Н контр		Зисьман			Паронит ПОН.3 ГОСТ 481-80	ГОСХИМПРОЕКТ
Утв		Ковальчук				

Подпись и дата | Инв № дубл. | Взам.инв № | Подпись и дата | Инв № подл

Формат А4

Ф3-55

5.903-2 вп

Формат	Зона	Поз.	Обозначение	Наименование	Кол	Примечание
				Документация		
А3			ОРК 2.20.00 СБ	Сборочный чертеж		
				Стандартные изделия		
				Пробка 25 ГОСТ 8963-75	I	
				Переменные данные для исполнений:		
				ОРК 2.20.00		
				Сборочные единицы		
А4		2	ОРК 2.21.00	Корпус фильтра	I	
А4		3	ОРК 2.22.00	Элемент фильтрующий	I	
				Детали		
А4		4	ОРК 2.20.01	Прокладка	I	
				Стандартные изделия		
		5		Болт М16-6g x65. 58.016		
				ГОСТ 7798-70	4	
		6		Гайка М16-6Н.5.016		
				ГОСТ 5915-70	4	
		7		Шайба 16.04.016		
				ГОСТ 11371-78	4	
				ОРК 2.20.00-01		
				Сборочные единицы		
		2	ОРК 2. 21. 00-01	Корпус фильтра	I	

Подпись и дата | Инв № дубл | Взам инв № | Подпись и дата | Инв № подл

Изм	Лист	№ докум	Подпись	Дата	ОРК 2.20.00		
Разраб	Госкова				ФИЛЬТР	Лит	Лист 1 / Листов 2
Пров	Зисман					ГОСХИМПРОЕКТ	
Н.контр.	Зисман						
Утв	Шовомонов						

Формат А4

Формат	Зона	Поз.	Обозначение	Наименование	Кол	Примечание
					I	
		3	ОРК 2.22.00-01	Элемент фильтрующий	I	
				Детали		
		4	ОРК 2.20.01-01	Прокладка	I	
				Стандартные изделия		
		5		Болт М16-6g x80.58.016		
				ГОСТ 7798-70	8	
		6		Гайка М1.6-6Н.5.016		
				ГОСТ 5915-70	8	
		7		Шайба 16 .04.016		
				ГОСТ 11371-78	8	
				ОРК 2. 20.00-02		
				Сборочные единицы		
		2	ОРК 2.21.00-02	Корпус фильтра	I	
		3	ОРК 2.22.00-02	Элемент фильтрующий	I	
				Детали		
		4	ОРК 2.20.01-02	Прокладка	I	
				Стандартные изделия		
		5		Болт М16 -6g x80.58.016		
				ГОСТ 7798-70	8	
		6		Гайка М1.6-6Н.5.016		
				ГОСТ 5915-70	8	
		7		Шайба 16 .04.016		
				ГОСТ 11371-78	8	

Подпись и дата | Инв № дубл | Взам инв № | Подпись и дата | Инв № подл

Изм	Лист	№ докум	Подпись	Дата	ОРК 2.20.00	Лист 2

Формат А4

ОРК2.20.00СБ

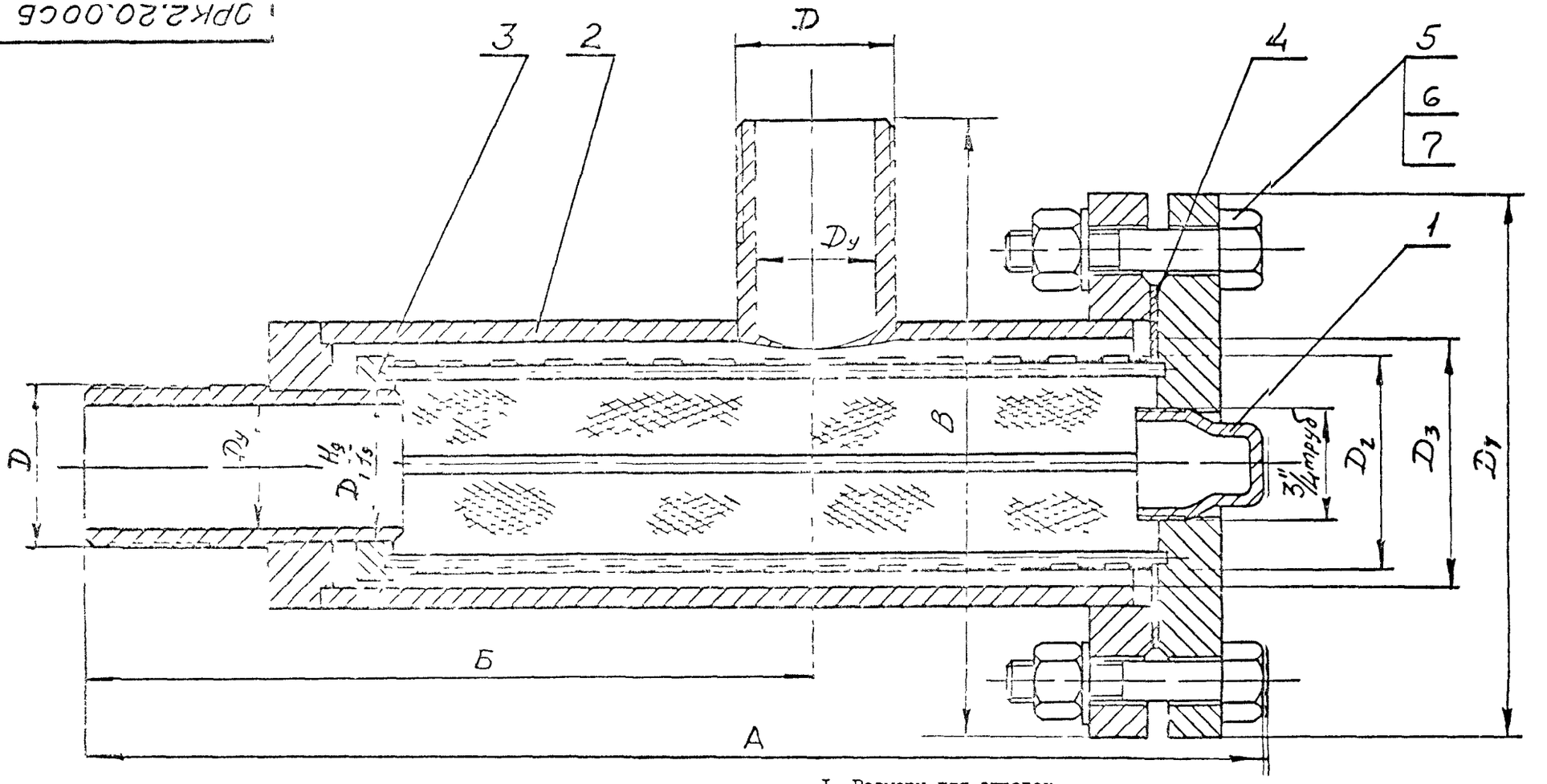

1. Размеры для справок.
2. При сборке обеспечить свободную, без заеданий посадку фильтрующего элемента (поз.3) на ниппель корпуса (поз.22) по диаметру $Д_1 \frac{Н9}{Ж9}$.
3. После изготовления собранное изделие испытать на прочность пробным давлением воды 20 кгс/см2 в течение 5 мин. и на герметичность давлением 16кгс/см2 в течение 30 мин. Течь и потение не допускаются.

Размеры в мм

Обозначение	А	Б	В	$Д_у$	Д	$Д_1$	$Д_2$	$Д_3$	$Д_4$	Масса, кг
ОРК 2.20.00	262	136	230	32	$1\frac{1}{4}''_{тр}$	36	72	68	180	10,3
-01	305	176	260	40	$1\frac{1}{2}''_{тр}$	42	98	100	215	15,3
-02	355	216	290	50	$2''_{тр}$	55	108	125	245	21,5

Изм. Лист	№ докум.	Подпись	Дата	ОРК 2.20.00 СБ
Разраб.	Трекова			Ф И Л Ь Т Р
Пров.	Зиськин			Сборочный чертеж
Т.контр.				
Н.контр.	Зиськин			
Утв.	Кондратенко			

Лит	Масса	Масштаб
	см. табл.	–
Лист	Листов 1	

ГОСХИМПРОЕКТ

Подпись и дата | Инв. № дубл. | Взам. инв. № | Подпись и дата | Инв. № подл.

5903-21 81

Ф3-55

5.903-21 61

Формат	Зона	Поз.	Обозначение	Наименование	Кол.	Примечание
				Документация		
А3			ОРК 2.21.00 СБ	Сборочный чертеж		
				Детали		
А1		I	ОРК 2.21.01	Стрелка	I	
			Переменные данные для	исполнителей		
				ОРК 2.21.00		
				Детали		
А4		2	ОРК 2.21.02	Труба	I	
А4		3	ОРК 2.21.03	Дно	I	
А4		4	ОРК 2.21.04	Патрубок	I	
А4		5	ОРК 2.21.05	Патрубок	I	
				Стандартные изделия		
		6		Фланец 1-65-10 ст3		
				ГОСТ 12820-80	I	
				ОРК 2.21.00-01		
				Детали		
		2	ОРК 2.21.02-01	Труба	I	
		3	ОРК 2.21.03-01	Дно	I	
		4	ОРК 2.21.04-01	Патрубок	I	
		5	ОРК 2.21.04-01	Патрубок	I	

Подпись и дата | Инв. № дубл. | Взам. инв. № | Подпись и дата | Инв. № подл.

Изм.	Лист	№ докум.	Подпись	Дата	ОРК 2.21.00		
Разраб.		Каритонов			Корпус фильтра	Лит.	Лист 1 / Листов 2
Пров.		Зисьман				ГОСХИМПРОЕКТ	
Н. контр.		Зисьман					
Утв.		Кавданик					

Формат А4

Формат	Зона	Поз.	Обозначение	Наименование	Кол.	Примечание
		6		Стандартные изделия		
				Фланец 1-100-10 ст3		
				ГОСТ 12820-80	I	
				ОРК 2.21.00-02		
				Детали		
		2	ОРК 2.21.02-02	Труба	I	
		3	ОРК 2.21.03-02	Дно	I	
		4	ОРК 2.21.04-02	Патрубок	I	
		5	ОРК 2.21.05-02	Патрубок	I	
				Стандартные изделия		
		6		Фланец 1-125-10 ст3		
				ГОСТ 12820-80	I	

Подпись и дата | Инв. № дубл. | Взам. инв. № | Подпись и дата | Инв. № подл.

Изм.	Лист	№ докум.	Подпись	Дата	ОРК 2.21.00	Лист 2

Формат А4

5903-21 61

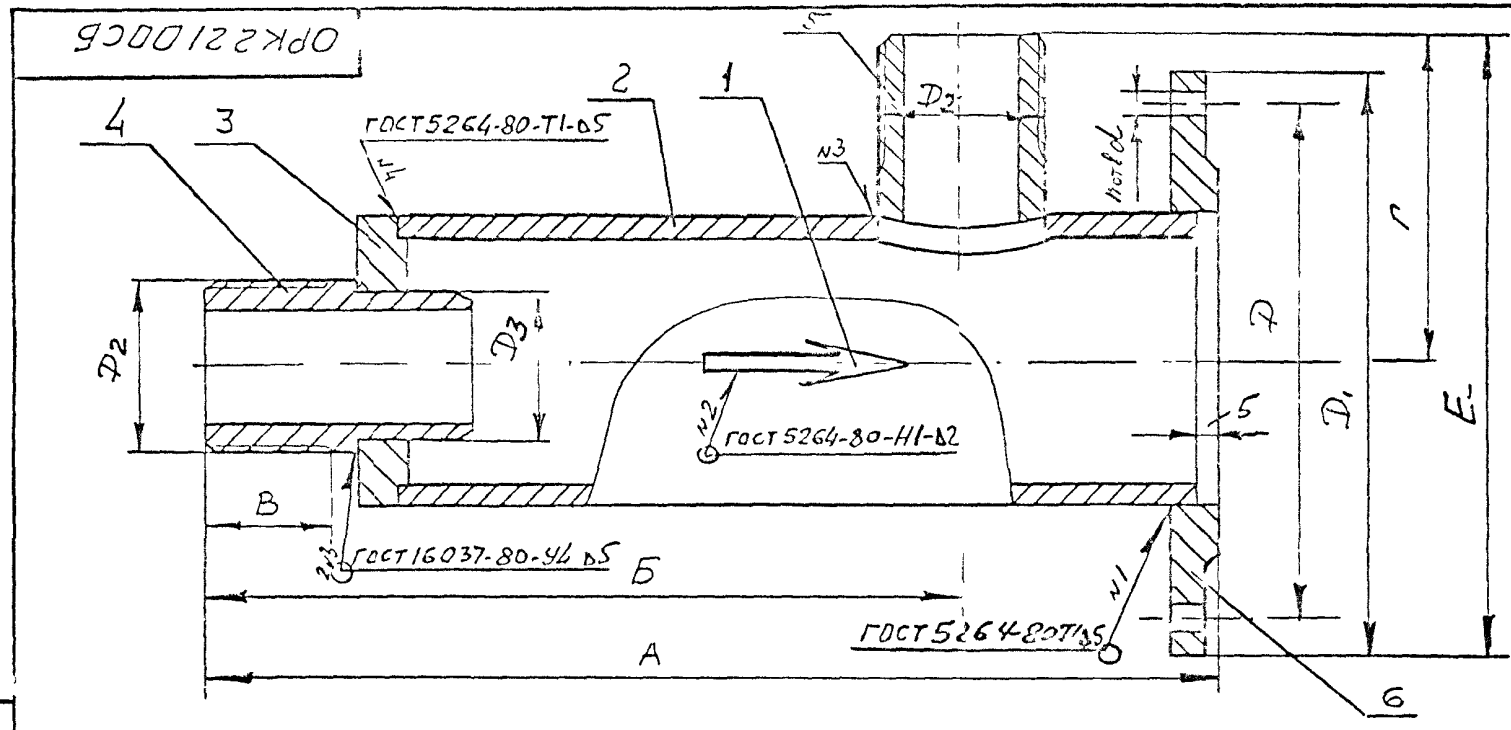

Размеры в мм

Обозначение	А	Б	В	Г	Д	$Д_1$	$Д_2$	$Д_3$	Е	d	n	Масса, кг
ОРК 2.21.00	230	136	20	140	145	180	$1\frac{1}{4}''$ Тр	36 f_g	230	18	4	4,6
-01	270	176	25	152	180	215	$1\frac{1}{2}''$ Тр	42 f_g	260	18	8	6,9
-02	320	216	30	168	210	245	2" Тр	55 f_g	290	18	8	10,0

1. Размеры для справок.
2. Стрелку (поз.1) приварить симметрично относительно торцев корпуса.
3. Покрытие: Хим. Окс. прм

Изм. Лист	№ докум.	Подпись	Дата	ОРК 2.21.00 СБ	
Разраб.	Грошева			КОРПУС ФИЛЬТРА Сборочный чертеж	Лит. / Масса: см. табл. / Масштаб: –
Пров.	Зисьман				Лист / Листов 1
Т.контр.					ГОСХИМПРОЕКТ
Н.контр.	Зисьман				
Утв.	Ковалев				

Подпись и дата | Инв. № дубл. | Взам. инв. № | Подпись и дата | Инв. № подл.

5.903-21.81

ОРК2.21.01

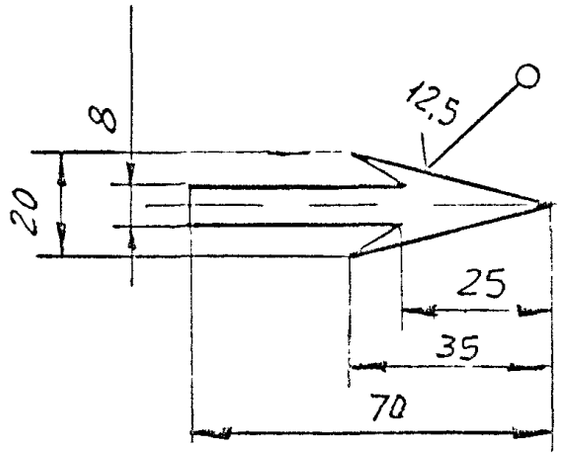

Предельные отклонения размеров $h14; \pm\frac{1}{2}JT14$

Изм.	Лист	№ докум.	Подп.	Дата	ОРК 2.21.01		
Разраб.		Трякова			СТРЕЛКА	Лит.	Масса: 0,03 / Масштаб: 1:1
Пров.		Зюзьман				Лист	Листов 1
Т.контр.					Ст.3 ГОСТ 19903-74 / Лист Ст.3 ГОСТ 16523-89	ГОСХИМПРОЕКТ	
Н.контр.		Зюзьман					
Утв.		Корчагин					

Подпись и дата | Инв. № дубл. | Взам. инв. № | Подпись и дата | Инв. № подл.

Формат А4

ОРК2.21.03

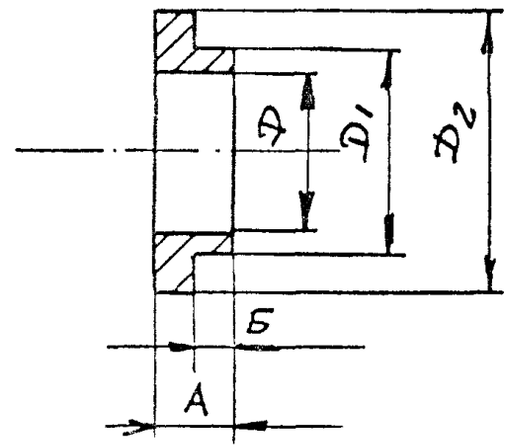

Размеры в мм

Обозначение	А	Б	Д	$Д_1$	$Д_2$	Масса, кг
ОРК 2.21.03	16	10	36	70	76	0,04
-01	18	12	42	102	108	0,11
-02	20	14	55	127	133	0,18

Предельные отклонения размеров H14, h14, $\pm\frac{1}{2}JT14$.

Изм.	Лист	№ докум.	Подп.	Дата	ОРК 2.21.03		
Разраб.		Трякова			ДНО	Лит.	Масса: см. табл. / Масштаб: –
Пров.		Зюзьман				Лист	Листов 1
Т.контр.					Ст.3 ГОСТ 380-88	ГОСХИМПРОЕКТ	
Н.контр.		Зюзьман					
Утв.		Корчагин					

250816-02 (29) Формат А4

ОРК 2.21.04

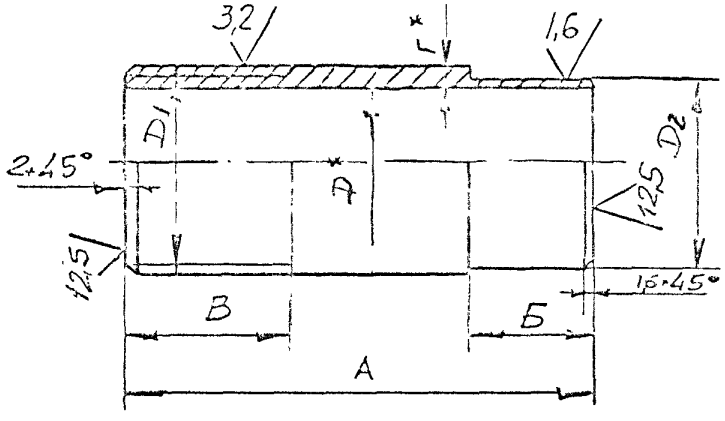

Размеры в мм

Обозначение	А	Б	В	Г	Д	$Д_I$	$Д_2$	Масса, кг
ОРК 2.2I.04	74	28	25	4,0	32	I 1/4" труб	36 f9	0,23
-0I	76	30	28	4,0	40	I 1/2" труб	42 f9	0,29
-02	82	36	30	4,5	50	2" труб	55 f9	0,4

I.* Размеры для справок.

2. h I4, ± I/2 JT I4.

Изм.	Лист	№ докум.	Подп.	Дата	ОРК 2.21.04
Разраб.		Грекова			ПАТРУБОК
Пров.		Зисьман			Лит. / Масса / Масштаб: см табл / –
Т контр.					Лист / Листов 1
Н контр.		Зисьман			Труба ДхГ ГОСТ 3262-75
Утв.		Коваленко			ГОСХИМПРОЕКТ

Формат А4

ОРК 2.21.05

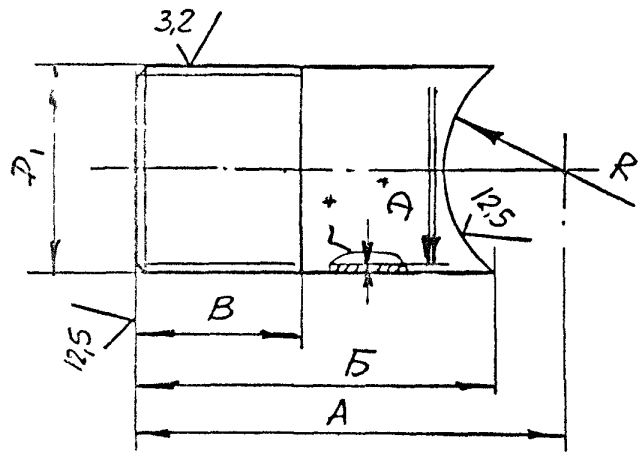

Размеры в мм

Обозначение	А	Б	В	Г	Д	$Д_I$	R	Масса, кг
ОРК 2.2I.05	I40	I35	25	4	32	I 1/4" труб	38	0,42
-0I	I52	I46	28	4	40	I 1/2" труб	54	0,56
-02	I68	I62	30	4,5	50	2" труб	66	0,79

I.* Размеры для справок.

2. h I4, ± I/2 JT I4.

Изм.	Лист	№ докум.	Подп.	Дата	ОРК 2.21.05
Разраб.		Грекова			ПАТРУБОК
Пров.		Зисьман			Лит. / Масса / Масштаб: см табл / –
Т контр.					Лист / Листов 1
Н контр.		Зисьман			Труба ДхГ ГОСТ 3262-75
Утв.		Коваленко			ГОСХИМПРОЕКТ

25086-02 (30

Формат А4

Подпись и дата | Инв. № дубл. | Взам. инв. № | Подпись и дата | Инв. № подл.

5.903-2.61 ф.3-61

5.903-21.61

ОРК 2.21.02

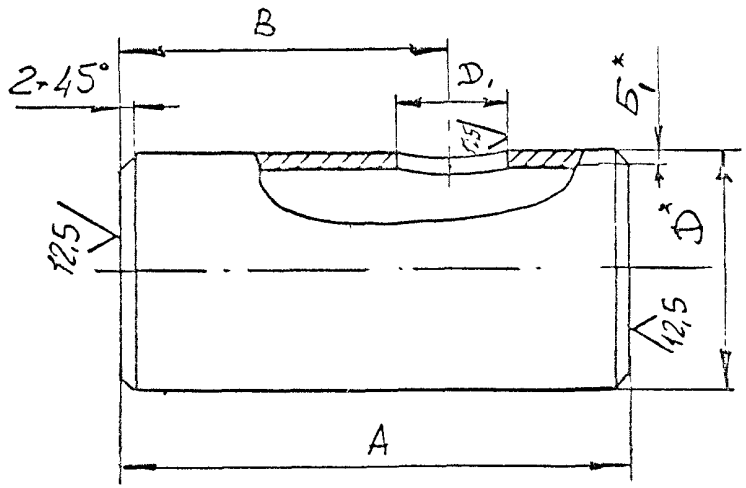

Размеры в мм

Обозначение	А	Б,	В	Д	$Д_I$	Масса, кг
ОРК 2.21.02	160	4	86	76	44	1,1
-01	200	4	123	108	50	2,0
-02	250	4	166	133	62	3,2

1. * Размеры для справок.

2. h14, $\pm \frac{T}{2}$ JT14.

Изм	Лист	№ докум	Подп.	Дата	ОРК 2.21.02		
Разраб		Грекова			Т Р У Б А	Лит.	Масса	Масштаб
Пров		Зисман					см. табл.	—
Т.контр.						Лист	Листов 1
Н.контр.		Зисман			Труба Б-Ст3кп ГОСТ 10705-80	ГОСХИМПРОЕКТ	
Утв.		К. Сапенко					

Подпись и дата | Инв.№ дубл. | Взам.инв.№ | Подпись и дата | Инв.№ подл.

Формат А4

ОРК 2.22.01

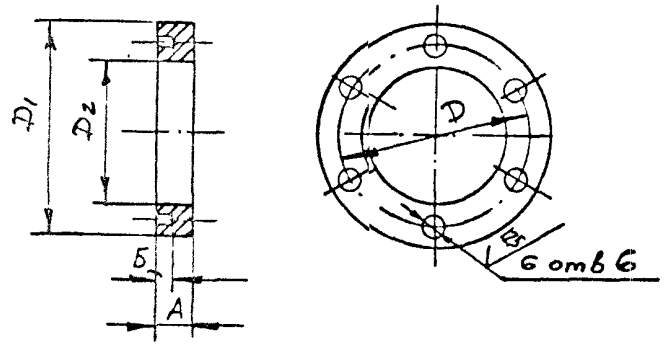

Размеры в мм.

Обозначение	А	Б	Д	$Д_I$	$Д_2$	Масса, кг
ОРК 2.22.01	10	5	65	90	36Н9	0,77
-01	12	6	90	110	42Н9	0,83
-02	12	6	100	120	55Н9	0,85

Предельные отклонения размеров H14, h14, $\pm \frac{T}{2}$ JT14.

Изм	Лист	№ докум	Подп.	Дата	ОРК 2.22.01		
Разраб		Грекова			К Р Ы Ш К А	Лит.	Масса	Масштаб
Пров		Зисман					см. табл.	—
Т.контр.						Лист	Листов 1
Н.контр.		Зисман			Ст.3кп ГОСТ 380-88	ГОСХИМПРОЕКТ	
Утв.		Коваленко					

Подпись и дата | Инв.№ дубл. | Взам.инв.№ | Подпись и дата | Инв.№ подл.

ф3-55

5.903-2161

Формат	Зона	Поз.	Обозначение	Наименование	Кол.	Примечание
				Документация		
А3			ОРК 2.22.00 СБ	Сборочный чертеж		
			Переменные данные	для исполнений		
				ОРК 2.22.00		
				Детали		
А4		I	ОРК 2.22.0I	Крышка	I	
А4		2	ОРК 2.22.02	Фланец	I	
БЧ		3	ОРК 2.22.03	Стяжка		
				Проволока 6.0 - 1		
				ГОСТ 3282-74		
				∟=I25 ⌂ I4	6	0,I5кг
БЧ		4	ОРК 2.22.04	Сетка фильтровальная		
				Сетка полутомпаковая 09Н		
				ГОСТ 66I3-86		
				I20 ⌂ I4х220 ⌂ I4	I	0,08кг
				ОРК 2.22.00-0I		
				Детали		
А4		I	ОРК 2.22.0I-0I	Крышка	I	
А4		2	ОРК 2.22.02-0I	Фланец	I	
БЧ		3	ОРК 2.22.05	Стяжка		
				Проволока 6,0-I		
				ГОСТ 3282-74; ∟=I55 ⌂ I4	6	0,2 кг

Подпись и дата | Инв. № дубл. | Взам. инв. № | Подпись и дата | Инв. № подл.

Изм	Лист	№ докум	Подпись	Дата	ОРК 2.22.00		
Разраб.		Прокова			ЭЛЕМЕНТ ФИЛЬТРУЮЩИЙ	Лит.	Лист I / Листов 2
Пров.		Зисьман				ГОСХИМПРОЕКТ	
Н контр.		Зисьман					
Утв.		Ковяленко					

Формат А4

Формат	Зона	Поз.	Обозначение	Наименование	Кол.	Примечание
БЧ		4	ОРК 2.22.06	Сетка фильтровальная		
				Сетка полутомпаковая 09Н		
				ГОСТ 66I3-86		
				I60 ⌂ I4х305 ⌂ I4	I	0,I кг
				ОРК 2.22.00-02		
				Детали		
А4		I	ОРК 2.22.0I-02	Крышка	I	
А4		2	ОРК 2.22.02-02	Фланец	I	
БЧ		3	ОРК 2.22.07	Стяжка		
				Проволока 6.0 - 1		
				ГОСТ 3282-74		
				∟=2I5 ⌂ I4	6	0,25 кг
БЧ		4	ОРК 2.22.08	Сетка фильтровальная		
				Сетка полутомпаковая 09Н		
				ГОСТ 66I3-86		
				2I0 ⌂ I4х335 ⌂ I4	I	0,I2 кг

Подпись и дата | Инв. № дубл. | Взам. инв. № | Подпись и дата | Инв. № подл.

Изм	Лист	№ докум	Подпись	Дата	ОРК 2.22.00	Лист 2

25086-02 (32)

Формат А4

5.903-21.01

ОРК 2.22.00 СБ

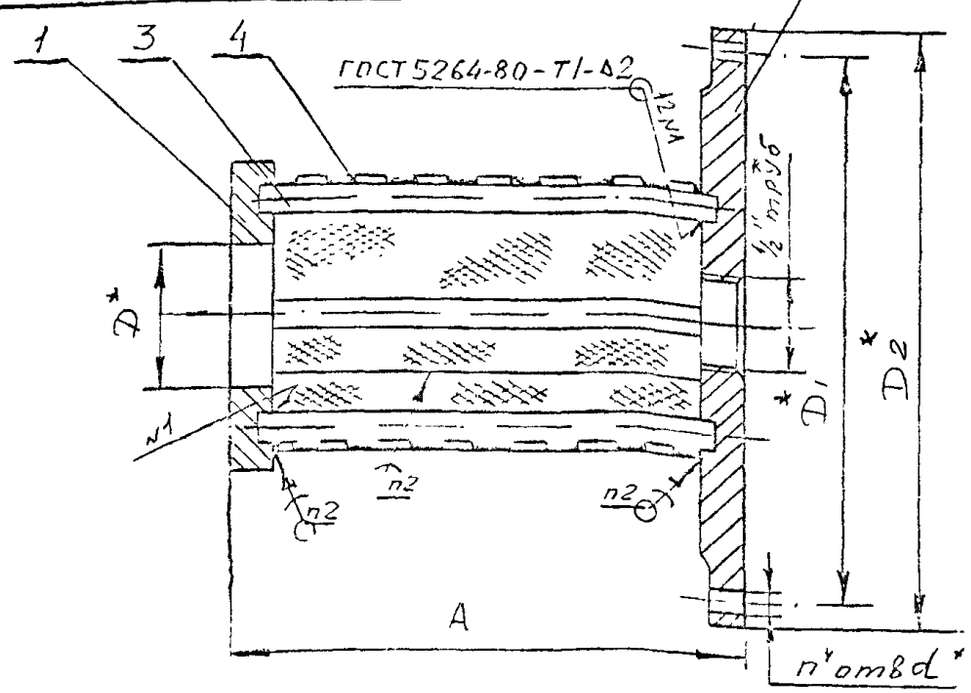

Обозначение	А	Д	Д	Д	d	n	Масса, кг
ОРК 2.22.00	130	36 Hg	145	180	18	4	5,1
-01	170	42 Hg	180	215	18	8	7,5
-02	220	55 Hg	210	245	18	8	10,3

1. * Размеры для справок.

2. Паять припоем ПОС61М ГОСТ 21931-76.

Изм	Лист	№ докум.	Подп.	Дата	ОРК 2.22.00 СБ		
Разраб.		Грекова			ЭЛЕМЕНТ ФИЛЬТРУЮЩИЙ	Лит.	Масса: см. табл. / Масштаб: -
Пров.		Зисьман			Сборочный чертеж	Лист	Листов 1
Т контр.						ГОСХИМПРОЕКТ	
Н контр.		Зисьман					
Утв.		Косяченко					

Подпись и дата | Инв. № дубл. | Взам. инв. № | Подпись и дата | Инв. № подл.

Формат А4

ОРК 2.22.02

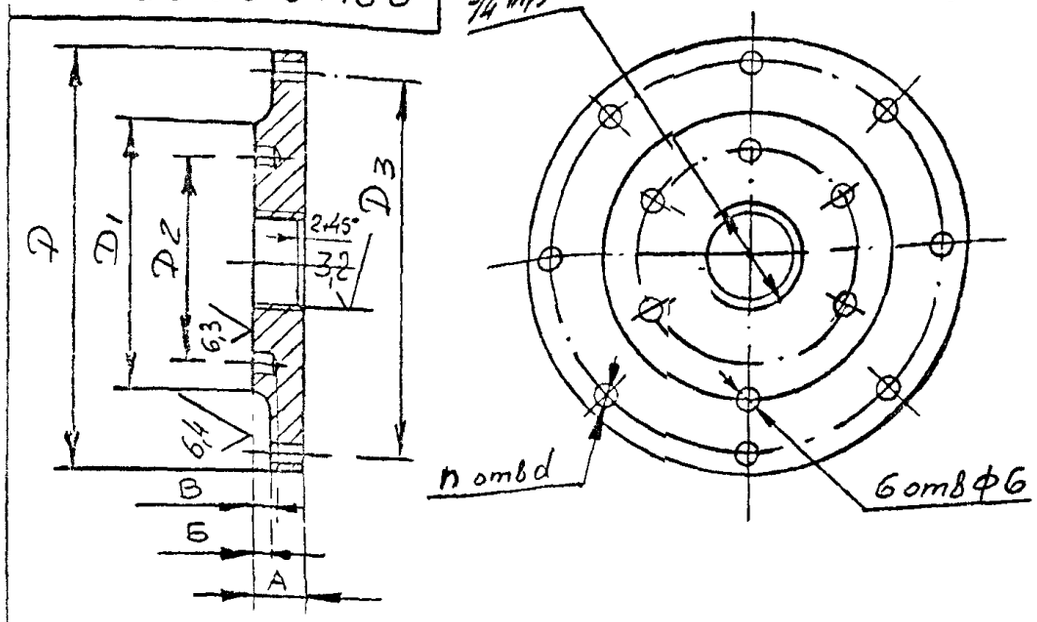

Размеры в мм

Обозначение	А	Б	В	Д	Д1	Д2	Д3	d	n	Масса, кг
ОРК 2.22.02	19	17	8	180	122	65	145	18	4	3,4
-01	21	19	10	215	158	90	180	18	8	5,4
-02	23	21	10	245	184	100	210	18	8	7,8

Предельные отклонения размеров H14, h14, $\pm \frac{IT14}{2}$.

Изм	Лист	№ докум.	Подп.	Дата	ОРК 2.22.02		
Разраб.		Грекова			ФЛАНЕЦ	Лит.	Масса: см. табл. / Масштаб: -
Пров.		Зисьман				Лист	Листов 1
Т контр.						ГОСХИМПРОЕКТ	
Н контр.		Зисьман			Ст.3 ГОСТ 380-88		
Утв.		Коваленко					

Подпись и дата | Инв. № дубл. | Взам. инв. № | Подпись и дата | Инв. № подл.

ФЗ-55

5903-21 61

Формат	Зона	Поз.	Обозначение	Наименование	Кол	Примечание
				Документация		
А3			ОРК 3.00.00 СБ	Сборочный чертеж		
				Переменные данные для исполнений		
				ОРК 3.00.00		
				Сборочные единицы		
А4		I	ОРК 3.10.00	Фильтр	I	
А4		2	ОРК 3.20.00	Труба	2	
А4		3	ОРК 3.30.00	Труба	I	
А4		4	ОРК 3.40.00	Труба	I	
				Стандартные изделия		
		5		Прокладка А-65-10		
				ПОН ГОСТ 15180-86	5	
		6		Болт М16-6g x65.58.016		
				ГОСТ 7798-70	20	
		7		Гайка М16-6Н.5.016		
				ГОСТ 5915-70	20	
		8		Шайба 16.04.016		
				ГОСТ 11371-78	20	
		9		Пробка 20 ГОСТ 8963-75	I	
		10		Вентиль запорный		
				фланцевый Ду 65		
				15кч16пI ГОСТ 5761-74	2	

Подпись и дата | Инв № дубл | Взам инв № | Подпись и дата | Инв № подл

Изм	Лист	№ докум	Подпись	Дата	ОРК 3.00.00		
Разраб.		Грачова			Узел рабочего трубопровода с фильтром	Лит	Лист I / Листов 4
Пров		Зисман				ГОСХИМПРОЕКТ	
Н контр.		Зисман					
Утв		Новгород					

Формат А4

Формат	Зона	Поз.	Обозначение	Наименование	Кол	Примечание
				ОРК 3.00.00-01		
				Сборочные единицы		
		I	ОРК 3.10.00-01	Фильтр	I	
		2	ОРК 3.20.00-01	Труба	2	
		3	ОРК 3.30.00-01	Труба	I	
		4	ОРК 3.40.00-01	Труба	I	
				Стандартные изделия		
		5		Прокладка А-80-10		
				ПОН ГОСТ 15180-86	5	
		6		Болт М16-6g x65.58.016		
				ГОСТ 7798-70	40	
		7		Гайка М16-6Н.5.016		
				ГОСТ 5915-70	40	
		8		Шайба 16.04.016		
				ГОСТ 11371-78	40	
		9		Пробка 20 ГОСТ 8963-75	I	
		10		Задвижка параллельная		
				с выдвижным шпинделем		
				фланцевая Ду 80 30ч6бр		
				ТУ26-07-1399-86	2	
				ОРК 3.00.00-02		
				Сборочные единицы		
		I	ОРК 3.10.00-02	Фильтр	I	
		2	ОРК 3.20.00-02	Труба	2	
		3	ОРК 3.30.00-02	Труба	I	
		4	ОРК 3.40.00-02	Труба	I	

Подпись и дата | Инв № дубл | Взам инв № | Подпись и дата | Инв № подл

Изм	Лист	№ докум.	Подпись	Дата	ОРК 3.00.00	Лист 2

25086-02 34

Формат А4

5.903-21 61

Формат	Зона	Поз.	Обозначение	Наименование	Кол.	Примечание
				Стандартные изделия		
		5		Прокладка А-100-10		
				ПОН ГОСТ 15180-86	5	
		6		Болт М16-6g x65.58.016		
				ГОСТ 7798-70	40	
		7		Гайка М16-6Н.5.016		
				ГОСТ 5915-70	40	
		8		Шайба 16.04.016		
				ГОСТ 11371-78	40	
		9		Пробка 25 ГОСТ 8963-75	1	
		10		Задвижка параллельная		
				с выдвижным шпинделем		
				фланцевая Ду 100 30ч6бр		
				ТУ26-07-1399-86	2	
				ОРК 3.00.00-03		
				Сборочные единицы		
		1	ОРК 3.10.00-03	Фильтр	1	
		2	ОРК 3.20.00-03	Труба	2	
		3	ОРК 3.30.00-03	Труба	1	
		4	ОРК 3.40.00-03	Труба	1	
				Стандартные изделия		
		5		Прокладка А-125-10		
				ПОН ГОСТ 15180-86	5	
		6		Болт М16-6g x65.58.016		
				ГОСТ 7798-70	40	
		7		Гайка М16-6Н.5.016		
				ГОСТ 5915-70	40	
		8		Шайба 16.04.016		
				ГОСТ 11371-78	40	

Подпись и дата | Инв № дубл. | Взам инв № | Подпись и дата | Инв № подл

Изм	Лист	№ докум	Подп.	Дата	ОРК 3.00.00	Лист 3

Формат А4

Формат	Зона	Поз.	Обозначение	Наименование	Кол.	Примечание
		9		Пробка 25 ГОСТ 8963-75	1	
		10		Задвижка параллельная		
				с выдвижным шпинделем		
				фланцевая Ду 125 30ч6бр		
				ТУ26-07-1399-86	2	
				ОРК 3.00.00-04		
				Сборочные единицы		
		1	ОРК 3.10.00-04	Фильтр	1	
		2	ОРК 3.20.00-04	Труба	2	
		3	ОРК 3.30.00-04	Труба	1	
		4	ОРК 3.40.00-04	Труба	1	
				Стандартные изделия		
		5		Прокладка А-150-10		
				ПОН ГОСТ 15180-86	5	
		6		Болт М20-6g x70.58.016		
				ГОСТ 7798-70	40	
		7		Гайка М20-6Н.5.016		
				ГОСТ 5915-70	40	
		8		Шайба 20.04.016		
				ГОСТ 11371-78	40	
		9		Пробка 25 ГОСТ 8963-75	1	
		10		Задвижка параллельная		
				с выдвижным шпинделем		
				фланцевая Ду 150 30ч6бр		
				ТУ26-07-1399-86	2	

Подпись и дата | Инв № дубл. | Взам инв № | Подпись и дата | Инв № подл

Изм	Лист	№ докум	Подп.	Дата	ОРК 3.00.00	Лист 4

5913-21 61

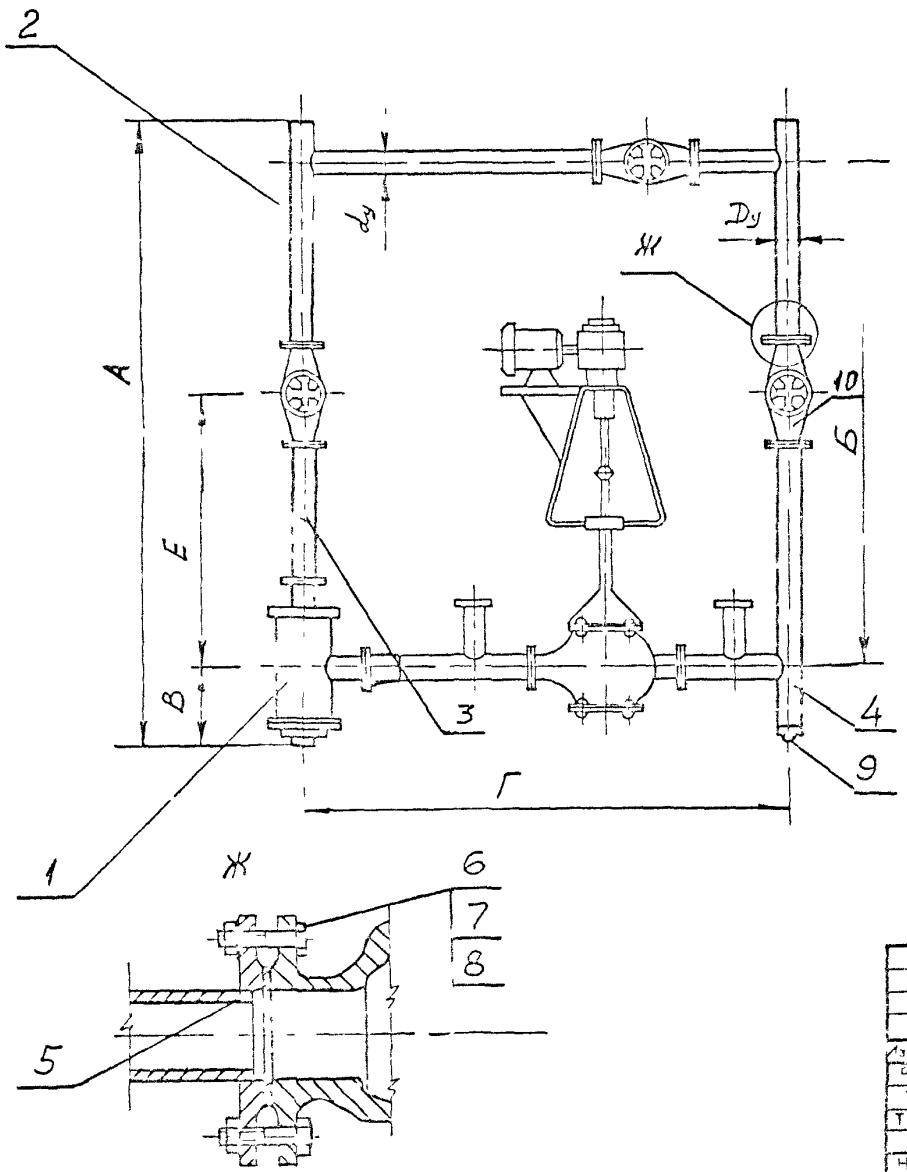

Размеры в мм

Обозначение	А	Б	В	Г	d_y	D	Е	Масса, кг
ОРК 3.00.00	1650	1400	160	1100	40	65	820	105
-01	1600	1300	163	1300	50	80	800	123
-02	1800	1450	170	1700	80	100	890	170
-03	1800	1450	191	1700	80	125	900	237
-04	1900	1500	211	2000	100	150	940	293

1. Размеры для справок.
2. Уплотнение фланцевых соединений произвести равномерной затяжкой болтовых соединений с установкой между фланцами паронитовых прокладок.
3. До сборки и монтажа детали узла окрасить грунтовкой ГФ-021 ГОСТ 25129-82 - 1 слоя. Окончательный выбор окраски произвести при привязке к конкретному объекту.
4. Испытание узла напрочность и герметичность произвести после полной сборки изделия.

Изм	Лист	N докум	Подпись	Дата
Разраб		Перова		
Пров		Зисьман		
Т контр				
Н контр		Зисьман		
Утв		Коваленко		

ОРК 3.00.00 СБ

УЗЕЛ РАБОЧЕГО ТРУБОПРОВОДА С ФИЛЬТРОМ
Сборочный чертеж

Лит	Масса	Масштаб
	см. таб.	—
Лист	Листов 1	

ГОСХИМПРОЕКТ

Подпись и дата | Инв № дубл | Взам инв № | Подпись и дата | Инв № подл

Ф3-55

5.903-21 61

Формат	Зона	Поз.	Обозначение	Наименование	Кол.	Примечание
				Документация		
А4			ОРК 3.10.00 СБ	Сборочный чертеж	I	
				Стандартные изделия		
		I		Пробка 25 ГОСТ 8963-75	I	
			Переменные данные для исполнений:			
				ОРК 3.10.00		
				Сборочные единицы		
А4		2	ОРК 3.11.00	Корпус фильтра	I	
А4		3	ОРК 3.12.00	Элемент фильтрующий	I	
				Детали		
А4		4	ОРК 3.10.01	Прокладка	I	
				Стандартные изделия		
		5		Болт М20-6g х 80.58.016		
				ГОСТ 7798-70	8	
		6		Гайка М20-6Н.5.016		
				ГОСТ 5915-70	8	
		7		Шайба 20.04.016		
				ГОСТ 11371-78	8	

Подпись и дата | Инв № дубл. | Взам инв № | Подпись и дата | Инв № подл

Изм	Лист	№ докум	Подпись	Дата	ОРК 3.10.00		
Разраб.		Грякова			ФИЛЬТР	Лит.	Лист 1 / Листов 3
Пров		Зисман				ГОСХИМПРОЕКТ	
Н контр.		Зисман					
Утв.		Коваленко					

Формат А4

Формат	Зона	Поз.	Обозначение	Наименование	Кол.	Примечание
				ОРК 3.10.00-01		
				Сборочные единицы		
		2	ОРК 3.11.00-01	Корпус фильтра	I	
		3	ОРК 3.12.00-01	Элемент фильтрующий	I	
				Детали		
А4		4	ОРК 3.10.01	Прокладка	I	
				Стандартные изделия		
		5		Болт М20-6g х 80.58.016		
				ГОСТ 7798-70	8	
		6		Гайка М20-6Н.5.016		
				ГОСТ 5915-70	8	
		7		Шайба 20.04.016		
				ГОСТ 11371-78	8	
				ОРК 3.10.00-02		
				Сборочные единицы		
		2	ОРК 3.11.00-02	Корпус фильтра	I	
		3	ОРК 3.12.00-02	Элемент фильтрующий	I	
				Детали		
		4	ОРК 3.10.01-01	Прокладка	I	
				Стандартные изделия		
		5		Болт М20-6g х 80.58.016		
				ГОСТ 7798-70	8	
		6		Гайка М20-6Н.5.016		
				ГОСТ 5915-70	8	
		7		Шайба 20.04.016		
				ГОСТ 11371-78	8	

Изм	Лист	№ докум.	Подпись	Дата	ОРК 3.10.00	Лист 2

Формат А4

ОРК 3.10.01

12.5

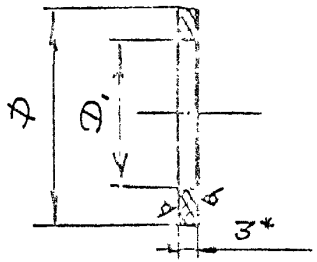

Обозначения	$Д_{мн}$	$Д_{1мн}$	Масса, кг.
ОРК 3.10.01	214	158	0,062
-01	270	215	0,07
-02	324	260	0,08

* Размер для справок

				ОРК 3.10.01	
Изм. Лист	№ докум.	Подпись	Дата	ПРОКЛАДКА	Лит. / Масса / Масштаб: см. табл. / –
Разраб.	Грекова				Лист / Листов 1
Пров.	Зкьман				
Т.контр.					
Н.контр.	Мсьман			Паронит ПОН.3 ГОСТ 481-80	ГОСХИМПРОЕКТ
Утв.	Кволенко				

Формат 11

5.903-21 в.1

Подпись и дата | Инв. № дубл. | Взам. инв. № | Подпись и дата | Инв. № подл.

Формат	Зона	Поз.	Обозначение	Наименование	Кол.	Примечание
				ОРК 3.10.00-03		
				Сборочные единицы		
		2	ОРК 3.11.00-03	Корпус фильтра	1	
		3	ОРК 3.12.00-03	Элемент фильтрующий	1	
				Детали		
		4	ОРК 3.10.01-02	Прокладка	1	
				Стандартные изделия		
		5		Болт М20-6g x 80.58.016		
				ГОСТ 7798-70	12	
		6		Гайка М20-6Н.5.016		
				ГОСТ 5915-70	12	
		7		Шайба 20.04.016		
				ГОСТ 11371-78	12	
				ОРК 3.10.00-04		
				Сборочные единицы		
		2	ОРК 3.11.00-04	Корпус фильтра	1	
		3	ОРК 3.12.00-04	Элемент фильтрующий	1	
				Детали		
		4	ОРК 3.10.01-02	Прокладка	1	
				Стандартные изделия		
		5		Болт М20-6g x 80.58.016		
				ГОСТ 7798-70	12	
		6		Гайка М20-6Н.5.016		
				ГОСТ 5915-70	12	
		7		Шайба 20.04.016		
				ГОСТ 11371-78	12	

Изм. Лист	№ докум.	Подпись	Дата	ОРК 3.10.00	Лист 3

25086-02 38

Формат А4

ОРК3.10000СБ

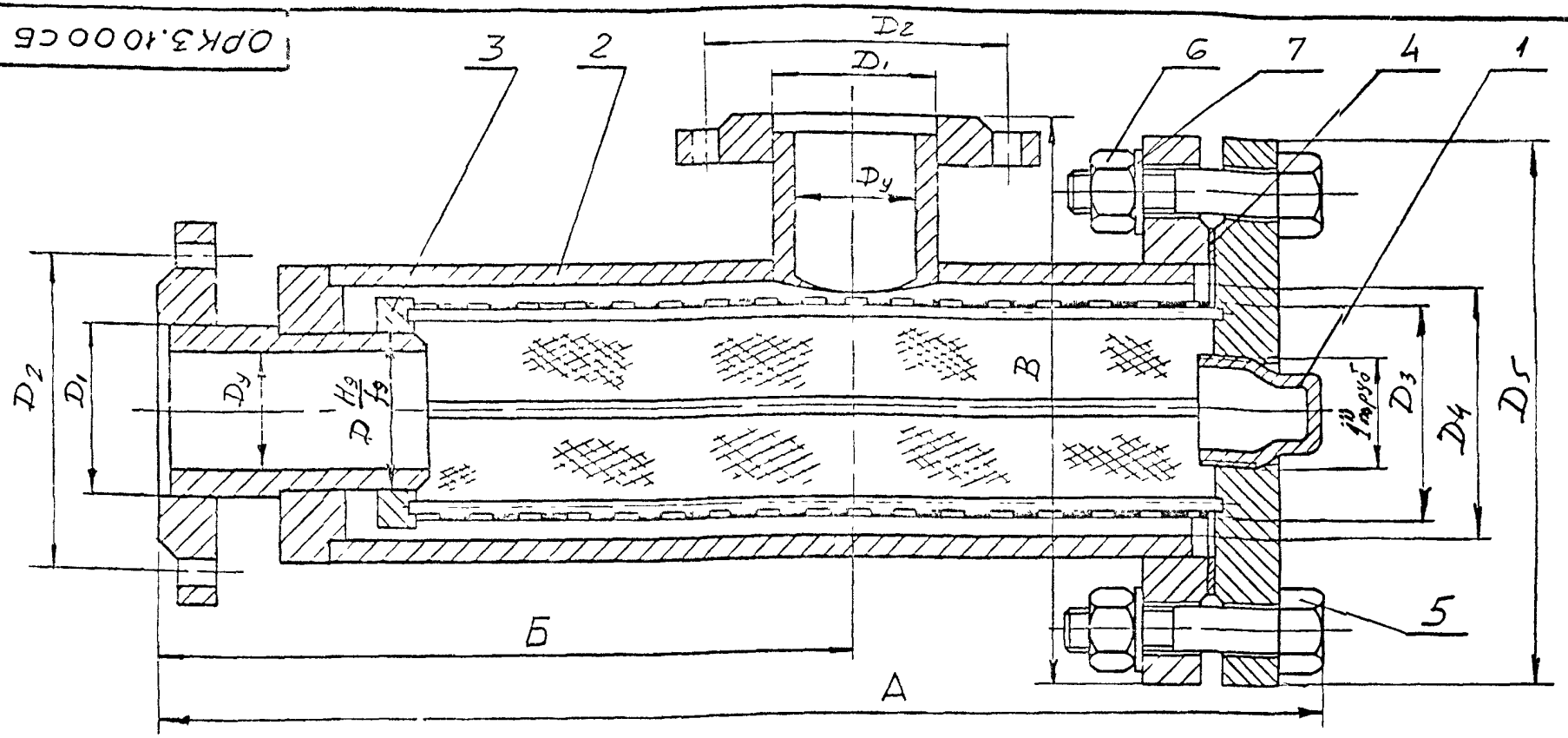

Размеры в мм

Обозначение	А	Б	В	$Д_у$	Л	$Д_1$	$Д_2$	$Д_3$	$Д_4$	$Д_5$	Масса, кг
ОРК 3.10.00	405	245	320	65	73	76	145	135	149	280	32,7
-01	425	262	330	80	86	89	160	140	149	280	36,2
-02	505	335	390	100	105	108	180	185	207	335	53,2
-03	546	355	430	125	130	133	210	220	257	390	74
-04	586	375	450	150	148	159	240	235	257	390	79

1. Размеры для справок.
2. При сборке обеспечить свободную, без заеданий посадку фильтрующего элемента (поз.3) на нипель корпуса (поз.2) по диаметру $Д^{H9}_{f9}$.
3. После изготовления собранное изделие испытать на прочность пробным давлением воды 20 кгс/см^2 в течение 5 мин. и на герметичность давлением 16 кгс/см^2 в течение 30 мин. Течь и потение не допускаются.

Изм	Лист	№ докум	Подпись	Дата	ОРК 3.10.00 СБ		
Разраб		Грекова			ФИЛЬТР Сборочный чертеж	Лит	Масса: см. табл. / Масштаб: –
Пров		Зисьман				Лист	Листов /
Т контр						ГОСХИМПРОЕКТ	
Н контр		Зисьман					
Утв.		Коваленко					

Подпись и дата | Инв № дубл | Взам инв № | Подпись и дата | Инв № подл

5903-2/61

5903-21-81

Формат	Зона	Поз.	Обозначение	Наименование	Кол.	Примечание
				Документация		
А3			ОРК 3.II.00 СБ	Сборочный чертеж		
				Детали		
А4		I	ОРК 2.2I.0I	Стрелка	I	
			Переменные данные для исполнений			
				ОРК 3.II.00		
				Детали		
А4		2	ОРК 3.II.0I	Труба	I	
А4		3	ОРК 3.II.02	Дно	I	
А4		4	ОРК 3.II.03	Патрубок	I	
БЧ		5	ОРК 3.II.04	Патрубок промежуточный		
				Труба $\frac{76x2,8ГОСТI0704-76}{В-Ст3кпГОСТI0705-80}$		
				L =I05 h I4	I	0,5 кг
				Стандартные изделия		
		6		Фланцы ГОСТ I2820-80		
		7		I-65-I0 ст3	2	
				I-50-I0 ст3	I	
				ОРК 3.II.00-0I		
				Детали		
		2	ОРК 3.II.0I-0I	Труба	I	
		3	ОРК 3.II.02-0I	Дно	I	
		4	ОРК 3.II.03-0I	Патрубок	I	
БЧ		5	ОРК 3.II.05	Патрубок промежуточный		
				Труба $\frac{89x2,8ГОСТI0704-76}{В-Ст3кпГОСТI0705-80}$		
				L =I15 h I4	I	0,68кг

Изм.	Лист	№ докум.	Подпись	Дата	ОРК 3.II.00		
Разраб.		Грякова			КОРПУС ФИЛЬТРА	Лит.	Лист I / Листов 3
Пров.		Зисман				ГОСХИМПРОЕКТ	
Н.контр.		Зисман					
Утв.		Ковалев					

Подпись и дата | Инв. № дубл. | Взам. инв. № | Подпись и дата | Инв. № подл.

Формат А4

Формат	Зона	Поз.	Обозначение	Наименование	Кол.	Примечание
				Стандартные изделия		
				Фланцы ГОСТ I2820-80		
		6		I-80-I0 ст3	2	
		7		I-I50-I0 ст3	I	
				ОРК 3.II.00-02		
				Детали		
		2	ОРК 3.II.0I-02	Труба	I	
		3	ОРК 3.II.02-02	Дно	I	
		4	ОРК 3.II.03-02	Патрубок	I	
БЧ		5	ОРК 3.II.06	Патрубок промежуточный		
				Труба $\frac{I08x2,8ГОСТI0704-76}{В-Ст3кпГОСТI0705-80}$		
				L =I20 h I4	I	0,87 кг
				Стандартные изделия		
				Фланцы ГОСТ I2820-80		
		6		I-I00-I0 ст3	2	
		7		I-200-I0 ст3	I	
				ОРК 3.II.00-03		
				Детали		
		2	ОРК 3.II.0I-03	Труба	I	
		3	ОРК 3.II.02-03	Дно	I	
		4	ОРК 3.II.03-03	Патрубок	I	
БЧ		5	ОРК 3.II.07	Патрубок промежуточный		
				Труба $\frac{I33x3,2ГОСТI0704-76}{В-Ст3кпГОСТI0705-80}$		
				L =I I0 h I4	I	0,89 кг
				Стандартные изделия		
				Фланцы ГОСТ I2820-80		
		6		I-I25-I0 ст3	2	
		7		I-250-I0 ст3	I	

Изм.	Лист	№ докум.	Подпись	Дата	ОРК 3.II.00	Лист 2

Формат А4

5.903-21 61

Формат	Зона	Поз	Обозначение	Наименование	Кол.	Примечание
				ОРК 3.II.00-04		
				Детали		
		2	ОРК 3.II.01-04	Труба	I	
		3	ОРК 3.II.02-04	Дно	I	
		4	ОРК 3.II.03-04	Патрубок	I	
БЧ		5	ОРК 3.II.08	Патрубок проходуточный		
				Труба I59x4 ГОСТ I0704-76 / БСт3кп ГОСТ I0705-80		
				l =I25 h I4	I	I,3кг
				Стандартные изделия		
				Фланцы ГОСТ I2820-80		
		6		1-I50-I0 ст3	2	
		7		1-250-I0 ст3	I	

Подпись и дата | Инв № дубл. | Взам инв № | Подпись и дата | Инв № подл

Изм.	Лист	№ докум	Подп.	Дата	ОРК 3.II.00	Лист 3

Формат А4

Формат	Зона	Поз.	Обозначение	Наименование	Кол.	Примечание
				ОРК 3.I2.00-04		
				Детали		
		I	ОРК 3.I2.01-04	Крышка	I	
		2	ОРК 3.I2.02-04	Фланец	I	
БЧ		3	ОРК 3.I2.II	Стяжка		
				Проволока 8,0-I		
				ГОСТ 3282-74		
				l =4I5 h I4	6	I,63кг
БЧ		4	ОРК 3.I2.I2	Сетка фильтрующая		
				Сетка полутомпаковая ОЗН		
				I ОСТ 66I3-86		
				4I0 h I4x732 h I4	I	0,6 кг

Изм.	Лист	№ докум	Подп.	Дата	ОРК 3.I2.00	Лист 3

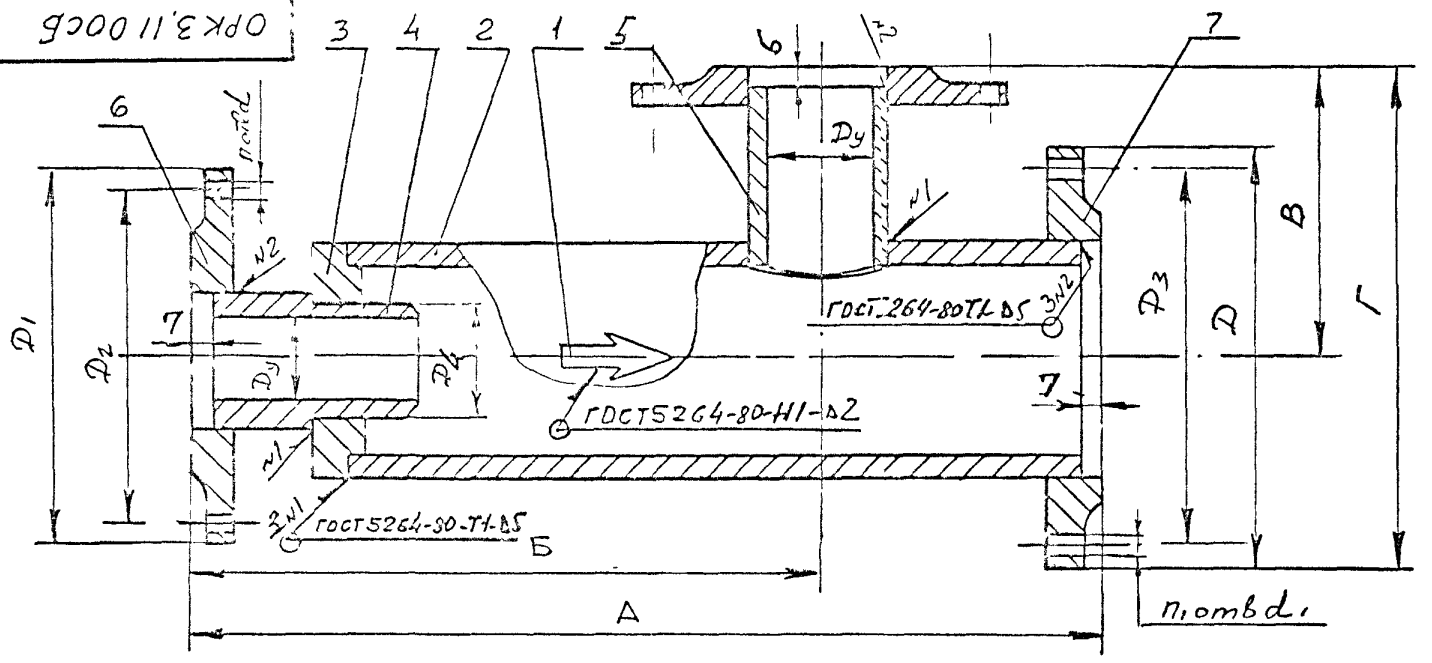

Размеры в мм

Обозначение	А	Б	В	Г	$Д_у$	Д	$Д_1$	$Д_2$	$Д_3$	$Д_4$	d	d_1	n	n_1	Масса, кг
ОРК 3.II.00	360	245	I80	320	65	280	I80	I45	240	73f	I8	22	4	8	12,7
-0I	380	262	I90	330	80	280	I95	I60	240	86f	I8	22	8	8	15
-02	460	335	222	390	I00	335	2I5	I80	295	I05f	I8	22	8	8	24,5
-03	500	355	235	430	I25	390	245	2I0	350	I30f	I8	22	8	8	35,2
-04	540	375	255	450	I50	390	280	240	350	I48f	22	22	8	I2	37,6

I. Размеры для справок.

2. Стрелку (поз.I) приварить симметрично относительно торцев корпуса.

3. Шерохова тость обработанных поверхностей деталей без чертежа не ниже $\overset{12,5}{\vee}$.

4. Покрытие: Хим Окс. прм.

Изм	Лист	N. докум	Подпись	Дата
Разраб		Грекова		
Пров		Зисьман		
Т контр				
Н контр		Зисьман		
Утв		Ковалев		

ОРК 3.II.00 СБ

КОРПУС ФИЛЬТРА
Сборочный чертеж

Лит	Масса	Масштаб
	см. табл.	–
Лист	Листов 1	

ГОСХИМПРОЕКТ

Подпись и дата | Инв № дубл | Взам инв № | Подпись и дата | Инв № подл

5903-2181

Ф3-61

5.903-21 61

ОРК 3.11.03

6,3

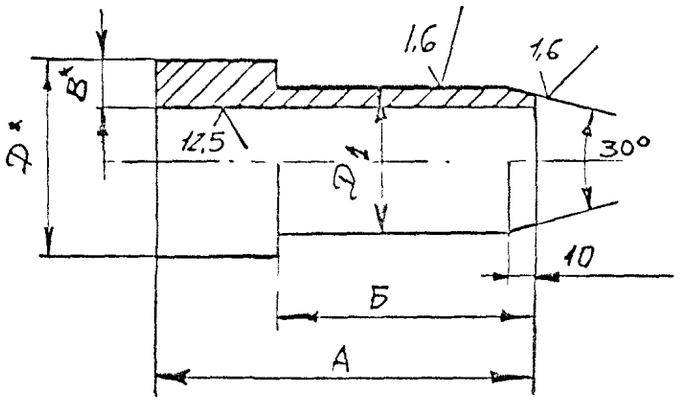

Размеры в мм

Обозначение	А	Б	В	Д	$Д_I$	Масса, кг
ОРК 3.II.03	90	40	28	76	73 f_9	4,5
-0I	90	40	28	89	86 f_9	5,3
-02	II0	50	28	I08	I05 f_9	7,9
-03	II0	50	32	I33	I30 f_9	9,9
-04	I20	60	4	I59	I48 f_9	12,9

I. Размеры для справок.

2. $H14$, $h14$, $\pm\frac{I}{2}IT14$.

Изм	Лист	№ докум	Подп	Дата	ОРК 3.II.03			
Разраб		Грекова			ПАТРУБОК	Лит	Масса	Масштаб
Пров		Зисьман					см. табл.	–
Т контр						Лист	Листов 1	
Н контр		Зисьман			Труба ГуВ ГОСТ 10704-76 / В-Ст3 кп ГОСТ 10705-80	ГОСХИМПРОЕКТ		
Утв		Ковчарко						

Подпись и дата | Инв № дубл. | Взам. инв № | Подпись и дата | Инв № подл

Формат А4

ОРК 3.11.02

12,5

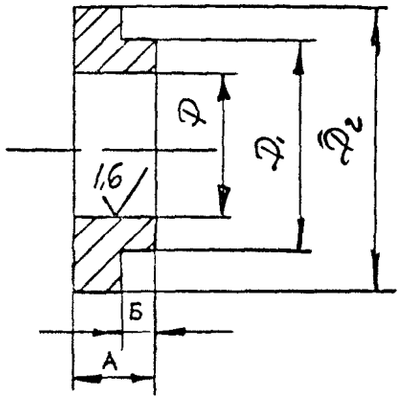

Размеры в мм

Обозначение	А	Б	Д	$Д_I$	$Д_2$	Масса, кг
ОРК 3.II.02	28	20	73 h_9	I50	I59	3,4
-0I	30	22	86 h_9	I50	I59	4,5
-02	34	24	I05 h_9	208	219	7,7
-03	36	26	I30 h_9	258	273	12,7
-04	36	26	I48 h_9	258	273	11,6

Предельные отклонения размеров $H14$, $h14$, $\pm\frac{I}{2}IT14$.

Изм	Лист	№ докум	Подп	Дата	ОРК 3.II.02			
Разраб		Грекова			ДНО	Лит	Масса	Масштаб
Пров		Зисьман					см. табл.	–
Т контр						Лист	Листов 1	
Н контр		Зисьман			Ст.3 ГОСТ 380-88	ГОСХИМПРОЕКТ		
Утв		Ковчарко						

Подпись и дата | Инв № дубл. | Взам. инв № | Подпись и дата | Инв № подл

25086-02 43

Формат А4

5.903-21 61

ОРК 311 01

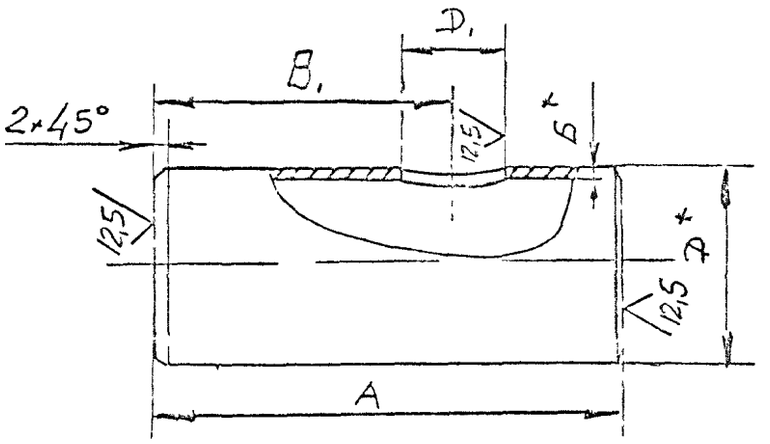

Размеры в мм

Обозначение	А	Б,	В,	Д	$Д_I$	Масса, кг
ОРК 3.11.01	280	5	181	159	78	4,3
-01	300	5	198	159	90	4,5
-02	380	6	258	219	110	8,0
-03	420	8	278	273	135	17,7
-04	460	8	300	273	160	13,2

1.* Размеры для справок.

2 $h14, \pm\frac{I}{2}IT14$.

					ОРК 3.11.01	
Изм	Лист	№ докум	Подп	Дата	Т Р У Б А	Лит / Масса / Масштаб: см табл / -
Разраб		Грекова				Лист / Листов 1
Пров		Зісь			Труба ГОСТ 10704-76 / ВСТ3кп ГОСТ 10705-80	ГОСХИМПРОЕКТ
Т контр						
Н контр		Зисьман				
Утв		Ковалев				

Подпись и дата | Инв № дубл. | Взам инв № | Подпись и дата | Инв № подл

Формат А4

ОРК 312 01

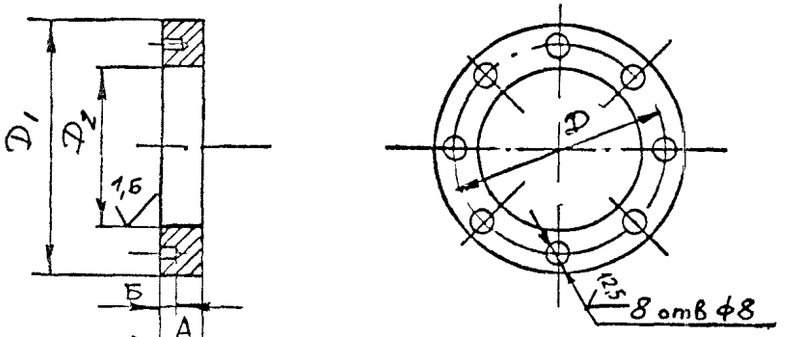

Размеры в мм

Обозначение	А	Б	Д	$Д_I$	$Д_2$	Масса, кг
ОРК 23.12.01	12	6	125	150	73Н9	1,27
-01	14	6	130	160	86Н9	1,56
-02	14	6	175	200	105Н9	2,48
-03	16	8	210	240	130Н9	2,96
-04	16	8	225	260	148Н9	4,45

Предельные отклонения размеров H14, h14, $\pm\frac{I}{2}IT14$.

					ОРК 3.12.01	
Изм	Лист	№ докум	Подп	Дата	К Р Ы Ш К А	Лит / Масса / Масштаб: см табл / -
Разраб		Грекова				Лист / Листов 1
Пров		Зісь				
Т контр						
Н контр		Зисьман			Ст.3кп ГОСТ 380-88	ГОСХИМПРОЕКТ
Утв		Ковалев				

Подпись и дата | Инв № дубл. | Взам инв № | Подпись и дата | Инв № подл

25086-02 44 Формат А4

ФЗ-55

5903-21 61

Формат	Зона	Поз	Обозначение	Наименование	Кол	Примечание
				Документация		
А3			ОРК 3.12.00 СБ	Сборочный чертеж		
			Переменные данные	для исполнений		
				ОРК 3.12.00		
				Детали		
А4		I	ОРК 3.12.01	Крышка	I	
А4		2	ОРК 3.12.02	Фланец	I	
БЧ		3	ОРК 3.12.03	Стяжка		
				Проволока 8,0-I		
				ГОСТ3282-74; l=235 ⌐ I4	6	0,9кг
БЧ		4	ОРК 3.12.04	Сетка фильтрующая		
				Сетка полутомпаковая 09Н		
				ГОСТ 6613-86		
				230 ⌐ I4х418 ⌐ I4	I	0,3кг
				ОРК 3.12.00-01		
				Детали		
		I	ОРК 3.12.01-01	Крышка	I	
		2	ОРК 3.12.02-01	Фланец	I	
БЧ		3	ОРК 3.12.05	Стяжка		
				Проволока 8,0-I		
				ГОСТ3282-74; l=255 ⌐ I4	6	I,0кг

Подпись и дата | Инв № дубл | Взам инв № | Подпись и дата | Инв № подл

Изм	Лист	N докум	Подпись	Дата	ОРК 3.12.00		
Разраб		Грикова			ЭЛЕМЕНТ ФИЛЬТРУЮЩИЙ	Лит	Лист	Листов
Пров		Зусьман				I	I	3
Н контр		Зусьман				ГОСХИМПРОЕКТ		
Утв		Ковалев						

Формат А4

Формат	Зона	Поз	Обозначение	Наименование	Кол	Примечание
БЧ		4	ОРК 3.12.06	Сетка фильтрующая		
				Сетка полутомпаковая 09Н		
				ГОСТ 6613-86		
				250 ⌐ I4х434 ⌐ I4	I	0,4 кг
				ОРК 3.12.00-02		
				Детали		
		I	ОРК 3.12.01-02	Крышка	I	
		2	ОРК 3.12.02-02	Фланец	I	
БЧ		3	ОРК 3.12.07	Стяжка		
				Проволока 8,0-I		
				ГОСТ 3282-74; l=335 ⌐ I4	6	I,3 кг
БЧ		4	ОРК 3.12.08	Сетка фильтрующая		
				Сетка полутомпаковая 09Н		
				ГОСТ 6613-86		
				330 ⌐ I4х575 ⌐ I4	I	0,45кг
				ОРК 3.12.00-03		
				Детали		
		I	ОРК 3.12.01-03	Крышка	I	
		2	ОРК 3.12.02-03	Фланец	I	
БЧ		3	ОРК 3.12.09	Стяжка		
				Проволока 8,0-I		
				ГОСТ 3282-74		
				l=375 ⌐ I4	6	I,48кг
БЧ		4	ОРК 3.12.10	Сетка фильтрующая		
				Сетка полутомпаковая 09Н		
				ГОСТ 6613-86		
				370 ⌐ I4 х685 ⌐ I4	I	0,5 кг

Подпись и дата | Инв № дубл | Взам инв № | Подпись и дата | Инв № подл

Изм	Лист	№ докум	Подпись	Дата	ОРК 3.12.00	Лист
						2

2.5086-02 45

Формат А4

ОРК 3.12.00СБ

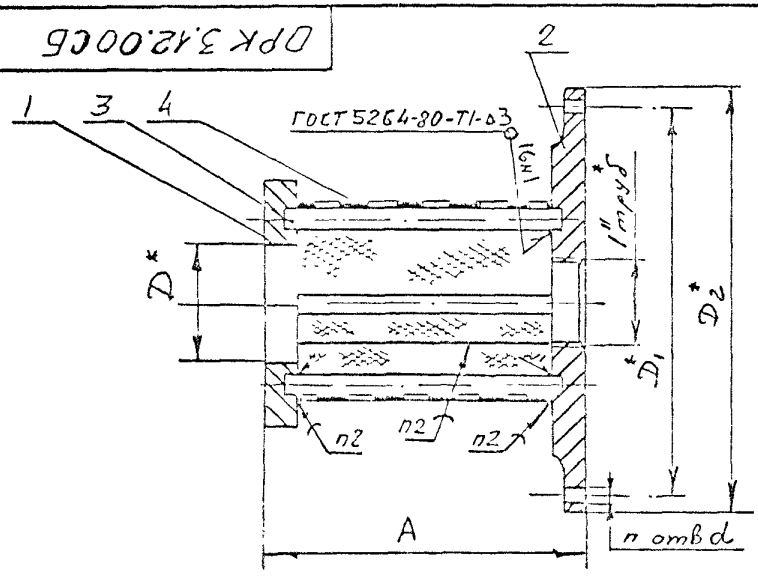

Размеры в мм

Обозначение	А	Д	$Д_1$	$Д_2$	d	n	Масса, кг
ОРК 3.12.00	240	73 Hg	240	280	22	8	18
-01	260	86 Hg	240	280	22	8	19
-02	340	105 Hg	295	335	22	8	26,5
-03	380	130 Hg	350	390	22	8	35,6
-04	420	148 Hg	350	390	22	12	38,1

1. * Размеры для справок.
2. Паять припоем ПОС61М ГОСТ 2193-76

Изм	Лист	№ докум	Подп.	Дата	ОРК 3.12.00 СБ			
Разраб.		Грекова			ЭЛЕМЕНТ ФИЛЬТРУЮЩИЙ	Лит	Масса	Масштаб
Пров		Зисьман			Сборочный чертеж		см. табл.	–
Т контр.						Лист	Листов 1	
Н контр.		Зисьман			ГОСХИМПРОЕКТ			
Утв.		Ковалчик						

Формат А4

ОРК 3.12.02

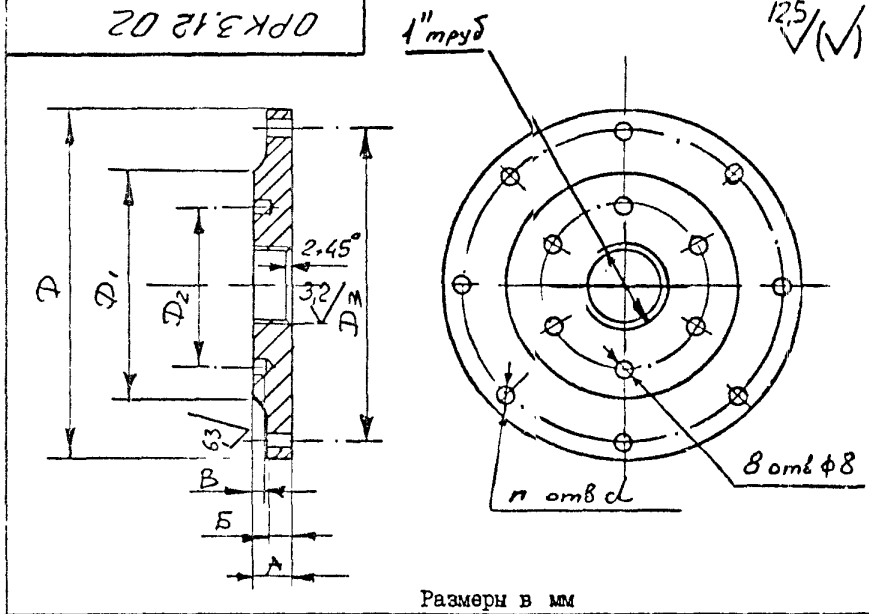

Размеры в мм

Обозначение	А	Б	В	Д	$Д_1$	$Д_2$	$Д_3$	d	n	Масса, кг
ОРК 3.12.02	24	21	10	280	212	125	240	22	8	11
-01	24	21	10	280	212	130	240	22	8	11
-02	24	21	12	335	268	175	295	22	8	15,8
-03	26	23	12	390	320	210	350	22	8	23,3
-04	26	23	12	390	320	225	350	22	12	23,3

Предельные отклонения размеров H14; h14; $\pm\frac{1}{2}$ IT14.

Изм	Лист	№ докум	Подп.	Дата	ОРК 3.12.02			
Разраб.		Грекова			ФЛАНЕЦ	Лит.	Масса	Масштаб
Пров		Зисьман					см. табл.	–
Т контр						Лист	Листов 1	
Н контр		Зисьман			Ст.3кп ГОСТ 3380-88	ГОСХИМПРОЕКТ		
Утв.		Ковалчик						

250846-02(46 Формат А4

Ф3-55

5 902-2/61

Формат	Зона	Поз	Обозначение	Наименование	Кол.	Примечание
				Документация		
А4			ОРК 3.20.00 СБ	Сборочный чертеж		
			Переменные данные	для исполнений		
				ОРК 3.20.00		
				Детали		
БЧ		I	ОРК 3.20.01	Труба		
				Труба $\frac{76\times2,8\ ГОСТ\ 10704-76}{В\text{-}Ст3кп\ ГОСТ\ 10705-80}$		
				L =520 h I4	I	2,64 кг
				Стандартные изделия		
		2		Фланец $\frac{1}{}$-65-10 ст 3		
				ГОСТ 12820-80	I	
				ОРК 3.20.00-01		
				Детали		
БЧ		I	ОРК 3.20.02	Труба		
				Труба $\frac{89\times2,8\ ГОСТ\ 10704-76}{БСт3кп\ ГОСТ\ 10705-80}$		
				L =528 h I4	I	3,14 кг
				Стандартные изделия		
		2		Фланец $\frac{1}{}$-80-10 ст 3		
				ГОСТ 12820-80	I	

Подпись и дата | Инв № дубл | Взам инв № | Подпись и дата | Инв № подл

Изм	Лист	№ докум	Подпись	Дата	ОРК 3.20.00		
Разраб		Грокоьа			ТРУБА	Лит	Лист 1	Листов 2
Пров		Зисьман				ГОСХИМПРОЕКТ	
Н контр.		Зисьман					
Утв		Ковалин					

Формат А4

Формат	Зона	Поз.	Обозначение	Наименование	Кол	Примечание
				ОРК 3.20.00-02		
				Детали		
БЧ		I	ОРК 3.20.03	Труба		
				Труба $\frac{108\times2,8\ ГОСТ\ 10704-76}{В\text{-}Ст3кп\ ГОСТ\ 10705-80}$		
				L=6.20 h I4	I	4,5 кг
				Стандартные изделия		
		2		Фланец $\frac{1}{}$-100-10 ст 3		
				ГОСТ 12820-80	I	
				ОРК 3.20.00-03		
				Детали		
БЧ		I	ОРК 3.20.04	Труба		
				Труба $\frac{133\times3,2\ ГОСТ\ 10704-76}{ВСт3кп\ ГОСТ\ 10705-80}$		
				L=5.80 h I4	I	5,94 кг
				Стандартные изделия		
		2		Фланец $\frac{1}{}$-125-10 ст 3		
				ГОСТ 12820-80	I	
				ОРК 3.20.00-04		
				Детали		
БЧ		I	ОРК 3.20.05	Труба		
				Труба $\frac{159\times4\ ГОСТ\ 10704-76}{ВСт3кп\ ГОСТ\ 10705-80}$		
				L=6.05 h I4	I	8,1 кг
				Стандартные изделия		
		2		Фланец $\frac{1}{}$-150-10 ст 3		
				ГОСТ 12820-80	I	

Подпись и дата | Инв № дубл | Взам инв № | Подпись и дата | Инв № подл

Изм	Лист	№ докум	Подпись	Дата	ОРК 3.20.00	Лист 2

Формат А4

ФЗ-55

С 903-21 61

Формат	Зона	Поз.	Обозначение	Наименование	Кол.	Примечание
				Документация		
А4			ОРК 3.30.00 СБ	Сборочный чертеж		
				Приведенные данные для исполнений		
				ОРК 3.30.00		
				Детали		
БЧ		I	ОРК 3.30.01	Труба 76х2,8 ГОСТ 10704-76 / В-Ст3кп ГОСТ 10705-80		
				L=420 h I4	I	2,1 кг
				Стандартные изделия		
		2		Фланец 1-65-10 ст3		
				ГОСТ 12820-80	2	
				ОРК 3.30.00-01		
				Детали		
БЧ		I	ОРК 3.30.02	Труба 89х2,8 ГОСТ 10704-76 / В-Ст3кп ГОСТ 10705-80		
				L=425 h I4	I	2,5 кг
				Стандартные изделия		
		2		Фланец 1-80-10 ст3		
				ГОСТ 12820-80	2	
				ОРК 3.30.00-02		
				Детали		
БЧ		I	ОРК 3.30.03	Труба 108х2,8 ГОСТ 10704-76 / В-Ст3кп ГОСТ 10705-80		
				L=430 h I4	I	3,12 кг

Изм.	Лист	№ докум.	Подпись	Дата	ОРК 3.30.00			
Разраб.		Гренова			ТРУБА	Лит.	Лист I	Листов 2
Пров.		Зисман				ГОСХИМПРОЕКТ		
Н. контр.		Зисман						
Утв.		Кавалер						

Подпись и дата | Инв. № дубл. | Взам. инв. № | Подпись и дата | Инв. № подл.

Формат А4

Формат	Зона	Поз.	Обозначение	Наименование	Кол.	Примечание
				Стандартные изделия		
		2		Фланец 1-100-10 ст3		
				ГОСТ 12820-80	2	
				ОРК 3.30.00-03		
				Детали		
БЧ		I	ОРК 3.30.04	Труба 133х3,2 ГОСТ 10704-76 / В-Ст3кп ГОСТ 10705-80		
				L=408 h I4	I	4,2 кг
				Стандартные изделия		
		2		Фланец 1-125-10 ст3		
				ГОСТ 12820-80	2	
				ОРК 3.30.00-04		
				Детали		
БЧ		I	ОРК 3.30.05	Труба 159х4 ГОСТ 10704-76 / В-Ст3кп ГОСТ 10705-80		
				L=415 h I4	I	6,3 кг
				Стандартные изделия		
		2		Фланец 1-150-10 ст3		
				ГОСТ 12820-80	2	

Подпись и дата | Инв. № дубл. | Взам. инв. № | Подпись и дата | Инв. № подл.

Изм.	Лист	№ докум.	Подпись	Дата	ОРК 3.30.00	Лист 2

25086-02 48

Формат А4

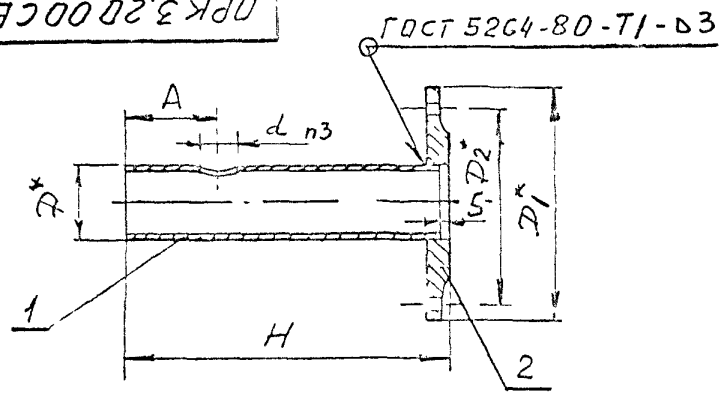

Размеры в мм

Обозначение	А	Д	$Д_1$	$Д_2$	Н	Масса, кг
ОРК 3.20.00	90	76	I80	I45	525	4,0I
-0I	I37	89	I95	I60	532	4,93
-02	I80	I08	2I5	I80	625	6,6I
-03	I59	I33	245	2I0	585	8,50
-04	I89	I59	280	240	6I0	II,50

I. *Размеры для справок.

2. h I4, $\pm\frac{I}{2}$ JT I4.

3. Величину диаметра „d" уточнить при сборке по размеру сопрягаемой трубы черт ОРК 5.00.00 СБ.

Изм	Лист	№ докум	Подп	Дата	ОРК 3.20.00 СБ		
Разраб		Грекова			ТРУБА	Лит	Масса: см. табл. / Масштаб: -
Пров		Зисьман			Сборочный чертеж	Лист	Листов 1
Т контр						ГОСХИМПРОЕКТ	
Н контр		Зисьман					
Утв		Хорошев					

Формат А4

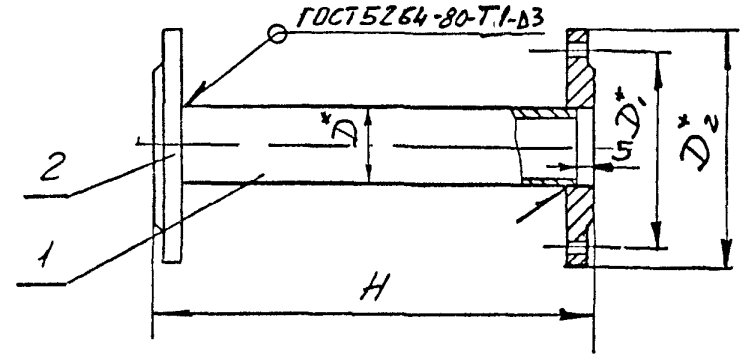

Размеры в мм

Обозначение	Н	Д	$Д_1$	$Д_2$	Масса, кг
ОРК 3.30.00	430	76	I45	I80	4,74
-0I	435	89	I60	I95	6,08
-02	440	I08	I80	2I5	7,34
-03	4I8	I33	2I0	245	9,32
-04	425	I59	240	280	I3,08

I. *Размеры для справок.

2. h I4, $\pm\frac{I}{2}$ JT I4.

Изм	Лист	№ докум	Подп	Дата	ОРК 3.30.00 СБ		
Разраб		Грекова			ТРУБА	Лит	Масса: см. табл. / Масштаб: -
Пров		Зисьман			Сборочный чертеж	Лист	Листов 1
Т контр						ГОСХИМПРОЕКТ	
Н контр		Зисьман					
Утв		Хорошев					

Формат А4

Подпись и дата | Инв № дубл | Взам инв № | Подпись и дата | Инв № подл

3.903-01 61

ФЗ-55

S 963-21 61

Формат	Зона	Поз.	Обозначение	Наименование	Кол	Примечание
				Документация		
А4			ОРК 3.40.00 СБ	Сборочный чертеж		
			Переменные данные для исполнений			
				ОРК 3.40.00		
				Детали		
БЧ		I	ОРК 3.40.01	Труба		
				Труба 76х2,8ГОСТ10704-76 / ВСт3кп ГОСТ10705-80		
				L=705 h I4	I	3,56кг
А4		2	ОРК 3.40.02	Пробка	I	
				Стандартные изделия		
				Фланец I65-10 ст3		
				ГОСТ I2820-80	I	
				ОРК 3.40.00-01		
				Детали		
БЧ		I	ОРК 3.40.03	Труба		
				Труба 89х2,8ГОСТ10704-76 / ВСт3кп ГОСТ10705-80		
				L=725 h I4	I	4,3 кг
А4		2	ОРК 3.40.02-01	Пробка	I	
				Стандартные изделия		
		3		Фланец I80-10 ст3		
				ГОСТ I2820-80	I	

Подпись и дата | Инв № дубл | Взам инв № | Подпись и дата | Инв № подл

Изм	Лист	№ докум	Подпись	Дата	ОРК 3.40.00		
Разраб.		Грякова			ТРУБА	Лит	Лист I / Листов 2
Пров		Зисьман				ГОСХИМПРОЕКТ	
Н контр.		Зисьман					
Утв		Корякин					

Формат А4

Формат	Зона	Поз.	Обозначение	Наименование	Кол.	Примечание
				ОРК 3.40.00-02		
				Детали		
БЧ		I	ОРК 3.40.04	Труба		
				Труба II08х2,8ГОСТ10704-76 / ВСт3кп ГОСТ10705-80		
				L=775 h I4	I	5,6 кг
А4		2	ОРК 3.40.02-02	Пробка	I	
				Стандартные изделия		
				Фланец I-I00-10 ст3		
				ГОСТ I2820-80	I	
				ОРК 3.40.00-03		
				Детали		
БЧ		I	ОРК 3.40.05	Труба		
				Труба I 33х3,2ГОСТ10704-76 / ВСт3кп ГОСТ10705-80		
				L=815 h I4	I	8,3 кг
А4		2	ОРК 3.40.02-03	Пробка	I	
				Стандартные изделия		
		3		Фланец I-I25-10 ст3		
				ГОСТ I2820-80	I	
				ОРК 3.40.00-04		
				Детали		
А4		I	ОРК 3.40.06	Труба		
				Труба I 59х4ГОСТ10704-76 / ВСт3кп ГОСТ10705-80		
				L=8840 h I4	I	I2,8кг
А4		2	ОРК 3.40.02-04	Пробка	I	
				Стандартные изделия		
		3		Фланец I-I50-10 ст3		
				ГОСТ I2820-80	I	

Подпись и дата | Инв № дубл | Взам инв № | Подпись и дата | Инв № подл

Изм	Лист	№ докум	Подпись	Дата	ОРК 3.40.00	Лист 2

25086-02 ЗО

Формат А4

ОРК 3.40.00СБ

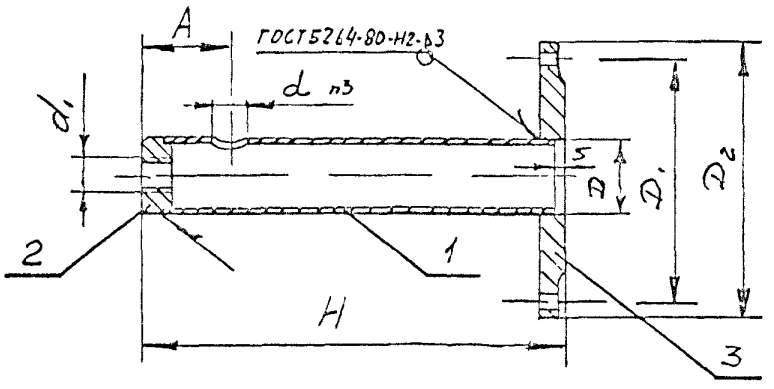

Размеры в мм

Обозначение	А	Д	$Д_I$	$Д_2$	d_1	Н	Масса, кг
ОРК 3.40.00	50	76	I45	I80	3/4" труб	725	5,80
-0I	55	89	I60	I95	3/4" труб	750	7,55
-02	75	I08	I80	2I5	I" труб	800	9,86
-03	77	I33	2I0	245	I" труб	850	I5,20
-04	75	I59	240	280	I" труб	875	22,40

I. Размеры для справок.

2. hI4, $\pm\frac{I}{2}$ТI4.

3. Величину диаметра d уточнить при сборке по размеру сопрягаемой трубы *черт.* ОРК 5.00.00СБ.

Изм	Лист	№ докум	Подп	Дата	ОРК 3.40.00 СБ		
Разраб		Грекова			ТРУБА Сборочный чертеж	Лит	Масса: см. табл. / Масштаб: –
Пров		Зисьман				Лист	Листов 1
Т контр							
Н контр		Зисьман			ГОСХИМПРОЕКТ		
Утв							

Формат А4

5 903-21 61

ОРК3.40.02

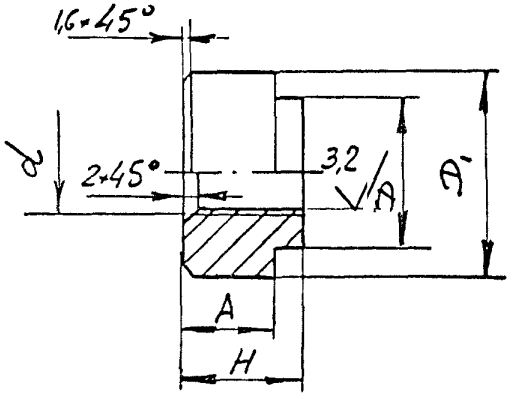

Размеры в мм

Обозначение	А	Д	$Д_1$	Н	d	Масса, кг
ОРК 3.40.02	I5	70	76	25	3/4"труб	0,89
-0I	20	83	89	30	3/4"труб	I,46
-02	20	I02	I08	30	I"труб	2,I5
-03	30	I26	I33	40	I"труб	4,35
-04	30	I50	I59	40	I"труб	6,20

Предельные отклонения размеров hI4, $\pm\frac{I}{2}$ТI4

Изм	Лист	№ докум	Подп	Дата	ОРК 3.40.02		
Разраб		Грекова			ПРОБКА	Лит	Масса: см. табл. / Масштаб: –
Пров		Зисьман				Лист	Листов 1
Т контр							
Н контр		Зисьман			Ст.3кп ГОСТ 380-88	ГОСХИМПРОЕКТ	
Утв.							

25086-02 51 Формат А4

ФЗ-55

5.903-21 61

Формат	Зона	Поз.	Обозначение	Наименование	Кол.	Примечание
				Документация		
А3			ОРК 4.00.00 СБ	Сборочный чертеж		
			Переменные данные для исполнений			
				ОРК 4.00.00		
				Сборочные единицы		
А4		I	ОРК 4.I0.00	Труба	I	
А4		2	ОРК 4.20.00	Труба	I	
				Детали		
А4		3	ОРК 4.00.0I	Труба	I	
А4		4	ОРК 4.00.02	Труба	I	
				Стандартные изделия		
		5		Прокладка А-I5-I0		
				ПОН ГОСТ I5I80-86	2	
		6		Контргайка I5		
				ГОСТ 896I-75	2	
		7		Болт МI2-6g х60.58.0I6		
				ГОСТ 7798-70	8	
		8		Гайка МI2-6Н.5.0I6		
				ГОСТ 59I5-70	8	
		9		Шайба I2.04.0I6		
				ГОСТ II37I-78	8	
		I0		Вентиль запорный		
				муфтовый Ду I5		
				I5нч18п2 ГОСТ 576I-74	I	
				ОРК 4.00.00-0I		
				Сборочные единицы		
		I	ОРК 4.I0.00-0I	Труба	I	
		2	ОРК 4.20.00-0I	Труба	I	

Подпись и дата | Инв. № дубл. | Взам. инв. № | Подпись и дата | Инв. № подл.

Изм.	Лист	№ докум.	Подпись	Дата	ОРК 4.00.00		
Разраб.		Грекова			Узел регулирующего клапана с байпасом	Лит.	Лист	Листов
Пров.		Зисьман					I	3
Н. контр.		Зисьман			ГОСХИМПРОЕКТ			
Утв.		Коваленко						

Формат А4

Формат	Зона	Поз.	Обозначение	Наименование	Кол.	Примечание
				Детали		
		3	ОРК 4.00.0I-0I	Труба	I	
		4	ОРК 4.00.02-0I	Труба	I	
				Стандартные изделия		
		5		Прокладка А-25-I0		
				ПОН ГОСТ I5I80-86	2	
		6		Контргайка 25		
				ГОСТ 896I-75	2	
		7		Болт МI2-6g х60.58.0I6		
				ГОСТ 7798-70	8	
		8		Гайка МI2-6Н.5.0I6		
				ГОСТ 59I5-70	8	
		9		Шайба I2.04.0I6		
				ГОСТ II37I-78	8	
		I0		Вентиль запорный		
				муфтовый Ду 25		
				I5нч18п2 ГОСТ 576I-74	I	
				ОРК 4.00.00-02		
				Сборочные единицы		
		I	ОРК 4.I0.00-02	Труба	I	
		2	ОРК 4.20.00-02	Труба	I	
				Детали		
		3	ОРК 4.00.0I-02	Труба		
		4	ОРК 4.00.02-02	Труба		
				Стандартные изделия		
		5		Прокладка А-40-I0		
				ПОН ГОСТ I5I80-86	2	
		6		Контргайка 40		
				ГОСТ 896I-75	2	
		7		Болт МI6-6g х60.58.0I6		
				ГОСТ 7798-70	8	

Изм.	Лист	№ докум.	Подпись	Дата	ОРК 4.00.00	Лист 2

25086-02 52

Формат А4

5 903-2, 61

Формат	Зона	Поз	Обозначение	Наименование	Кол	Примечание
		8		Гайка М16-6Н.5.016		
				ГОСТ 5915-70	8	
		9		Шайба 16.04.016		
				ГОСТ 11371-78	8	
		10		Вентиль запорный муфтовый Ду 40		
				15кч18п2 ГОСТ 5761-74	1	
				ОРК 4.00.00-03		
				Сборочные единицы		
		1	ОРК 4.10.00-03	Труба	1	
		2	ОРК 4 20 00-03	Труба	1	
				Детали		
		3	ОРК 4.00.01-03	Труба	1	
		4	ОРК 4.00.02-03	Труба	1	
				Стандартные изделия		
		5		Прокладка А-50-10		
				ТОН ГОСТ 15180-86	2	
		6		Контргайка 50		
				ГОСТ 8961-75	2	
		7		Болт М16-6g х65.58.016		
				ГОСТ 7798-70	8	
		8		Гайка М16-6Н.5.016		
				ГОСТ 5915-70	8	
		9		Шайба 16.04.016		
				ГОСТ 11371-78	8	
		10		Вентиль запорный		
				муфтовый Ду 50		
				15кч18п2 ГОСТ 5761-74	1	

Подпись и дата | Инв № дубл | Взам инв № | Подпись и дата | Инв № подл

Изм	Лист	№ докум	Подп	Дата	ОРК 4.00.00	Лист 3

Формат А4

Формат	Зона	Поз	Обозначение	Наименование	Кол.	Примечание

Подпись и дата | Инв № дубл | Взам инв № | Подпись и дата | Инв № подл

Изм	Лист	№ докум	Подп	Дата	Лист

ОРК4.00.00СБ

5903-2161

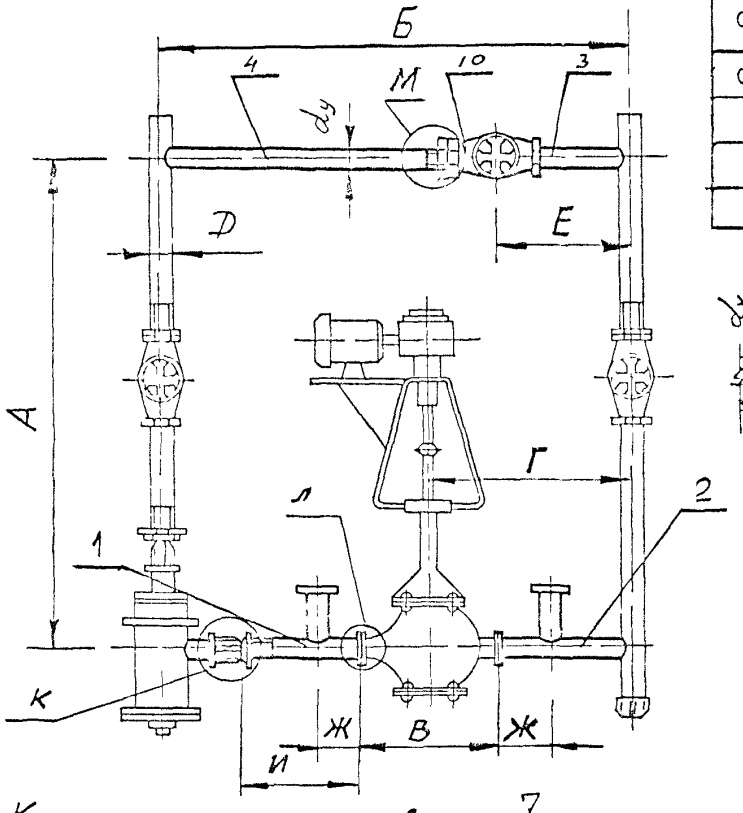

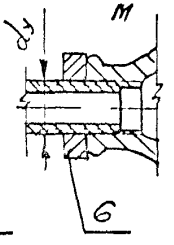

Размеры в мм

Обозначение	А	Б	В	Г	d_y	Д	Е	Ж	И	Масса, кг
ОРК 4.00.00	1000	700	130	310	15	15	160	60	260	4,3
-01	1100	800	160	380	25	40	180	70	260	7,64
-02	1300	1100	200	470	40	65	200	80	360	15,4
-03	1400	1300	230	540	50	80	220	80	450	21,5

1. Размеры для справок.
2. Уплотнение концевых и промежуточных резьбовых соединений произвести на краске (сурике) с подмоткой пакли.
3. Уплотнение фланцевых соединений произвести равномерной затяжкой болтовых соединений с установкой между фланцами паронитовых прокладок.
4. До сборки и монтажа детали узла окрасить, грунтовкой ГФ-021 ГОСТ 25129-82 в два слоя. Окончательный выбор окраски произвести при привязке к конкретному объекту.

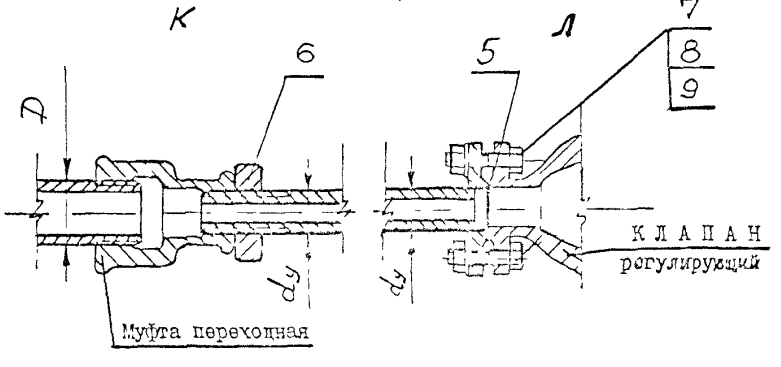

Изм	Лист	№ докум	Подпись	Дата
Разраб		Грекова		
Пров		Зисьман		
Т контр				
Н контр		Зисьман		
Утв		Ковалев		

ОРК 4.00.00 СБ

УЗЕЛ РЕГУЛИРУЮЩЕГО КЛАПАНА С БАЙПАСОМ
Сборочный чертеж

Лит	Масса	Масштаб
	см. табл.	-
Лист	Листов 1	

ГОСХИМПРОЕКТ

Подпись и дата | Инв № дубл | Взам инв № | Подпись и дата | Инв № подл

5.903-21 61

Формат	Зона	Поз.	Обозначение	Наименование	Кол.	Примечание
				Документация		
А4			ОРК 40.10.00 СБ	Сборочный чертеж	I	
				Прочие изделия		
		I		Отборное устройство		
				давления для жидкости		
				ЗКЧ-275.00-90	I	
			Переменные данные	для исполнений		
				ОРК 4.10.00		
				Детали		
БЧ		2	ОРК 40.10.01	Труба		
				Труба 15х2,8ГОСТ3262-75		
				l=265 h I4	I	0,34 кг
				Стандартные изделия		
				Фланец-15-10 ст3		
		3		ГОСТ 12820-80	I	

Подпись и дата | Инв № дубл. | Взам инв № | Подпись и дата | Инв № подл

Изм	Лист	№ докум	Подпись	Дата	ОРК 4.10.00		
Разраб.		Грекова			ТРУБА	Лит.	Лист	Листов
Пров		Зисьман				I	I	2
Н контр		Зисьман				ГОСХИМПРОЕКТ		
Утв		Ковалев						

Формат А4

Формат	Зона	Поз.	Обозначение	Наименование	Кол.	Примечание
				ОРЖ 4.10.00-01		
				Детали		
БЧ		2	ОРК 4.10.02	Труба		
				Труба 25 х2,8ГОСТ3262-75		
				l=268 h I4	I	0,64кг
				Стандартные изделия		
		3		Фланец-2 5-10 ст3		
				ГОСТ 128 20-80	I	
				ОРК 4.10.00-02		
				Детали		
Б4		2	ОРК 4.10.03	Труба		
				Труба 40х2,8ГОСТ3262-75		
				l=370 h I4	I	I,42кг
				Стандартные изделия		
				Фланец-4 0-10 ст 3		
				ГОСТ 128 20-80	I	
				ОРК 4.10.00-03		
				Детали		
БЧ		2	ОРК 4.10.04	Труба		
				Труба 50х2,8ГОСТ3262-75		
				l=465 h I4	I	2,27кг
				Стандартные изделия		
		3		Фланец-50-10 ст3		
				ГОСТ 12820-80	I	

Перв. примен. | Справ. № | Подпись и дата | Инв № дубл.

Изм	Лист	№ докум.	Подпись	Дата	ОРК 4.10.00	Лист
						2

Формат А4

5.903-2/61

Формат	Зона	Поз.	Обозначение	Наименование	Кол	Примечание
				Документация		
А4			ОРК 4.20.00 СБ	Сборочный чертеж		
				Прочие изделия		
		1		Отборное устройство давления для жидкости		
				ЗКЧ-275.00-90	I	
				Переменные данные для исполнений		
				ОРК 4.20.00		
				Детали		
БЧ		2	ОРК 4.20.01	Труба 15х2,8ГОСТ3262-75		
				L=235 h I4	I	0,31 кг
				Стандартные изделия		
		3		Фланец I15-10 ст3		
				ГОСТ I2820-80	I	
				ОРК 4.20.00-01		
				Детали		
БЧ		2	ОРК 4.20.02	Труба 25х3,2ГОСТ3262-75		
				L=288 h I4	I	0,69 кг

Подпись и дата | Инв № дубл | Взам инв № | Подпись и дата | Инв № подл

Изм	Лист	№ докум	Подпись	Дата	ОРК 4.20.00		
Разраб.		Гренова			ТРУБА	Лит	Лист	Листов
Пров		Зисьман					I	2
Н контр.		Зисьман				ГОСХИМПРОЕКТ	
Утв		Ковалик					

Формат А4

Формат	Зона	Поз.	Обозначение	Наименование	Кол	Примечание
				Стандартные изделия		
		3		Фланец I25-10 ст3		
				ГОСТ I28I20-80	I	
				ОРК 4.20.00-02		
				Детали		
БЧ		2	ОРК 4.20.03	Труба 40х3,5ГОСТ3262-75		
				L=355 h I4	I	I,36 кг
				Стандартные изделия		
		3		Фланец I40-10 ст3		
				ГОСТ I28I20-80	I	
				ОРК 4.20.00-03		
				Детали		
БЧ		2	ОРК 4.20.04	Труба 50х3,5ГОСТ3262-75		
				L=408 h I4	I	I,99 кг
				Стандартные изделия		
		3		Фланец I50-10 ст3		
				ГОСТ I28I20-80	I	

Подпись и дата | Инв № дубл | Взам инв № | Подпись и дата | Инв № подл

Изм	Лист	№ докум	Подпись	Дата	ОРК 4.20.00	Лист
						2

5.903-21 61

ОРК4.20.00СБ

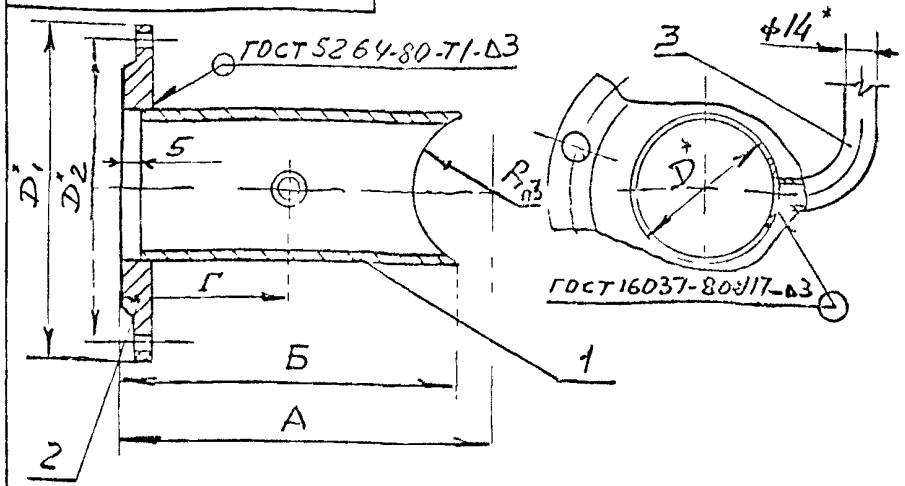

Размеры в мм

Обозначение	А	Б	Г	Д	$Д_1$	$Д_2$	Масса, кг
ОРК 4.20.00	245	240	60	2I,3	95	65	0,82
-0I	300	292	70	33,5	II5	85	I,58
-02	370	360	90	48,0	I45	II0	3,08
-03	425	4I2	80	60,0	I60	I25	4,02

I.* Размеры для справок.

2. Ш14, h I4, ± $\frac{I}{2}$ ТI4.

3. Величину радиуса R уточнить при сборке по размеру сопрягаемой трубы черт ОРК 2.00.00 СБ.

ОРК 4.20.00 СБ

Изм	Лист	№ докум	Подп	Дата		Лит	Масса	Масштаб
Разраб		Грекова			Т Р У Б А		см. табл.	–
Пров		Зисьман			Сборочный чертеж	Лист	Листов I	
Т контр						ГОСХИМПРОЕКТ		
Н контр		Зисьман						
Утв		Ковалснк						

Формат А4

ОРК4.10.00СБ

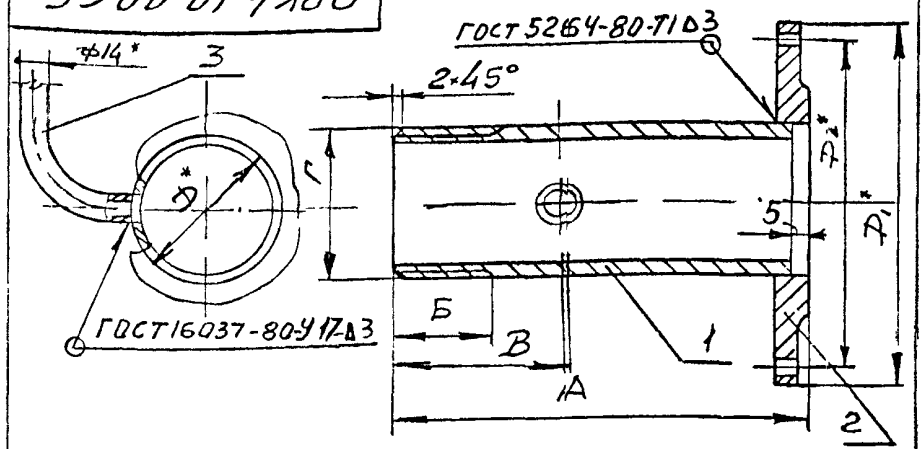

Размеры в мм

Обозначение	А	Б	В	Г	Д	$Д_I$	$Д_2$	Масса, кг
ОРК 4.I0.00	270	60	I90	I/2"труб	2I,3	95	65	I,75
-0I	272	70	I90	I" труб	33,5	II5	85	2,43
-02	375	80	280	I I/2"труб	48,0	I45	II0	4,04
-03	470	90	370	2" труб	60,0	I60	I25	5,20

I.* Размеры для справок..

2. Н14, h I4, ± $\frac{I}{2}$ ТI4..

ОРК 4.I0.00 СБ

Изм	Лист	№ докум	Подп	Дата		Лит	Масса	Масштаб
Разраб		Грекова			Т Р У Б А		см. табл.	–
Пров		Зисьман			Сборочный чертеж	Лист	Листов I	
Т контр						ГОСХИМПРОЕКТ		
Н контр		Зисьман						
Утв		Ковалснк						

25086-02 57 Формат А4

Подпись и дата | Инв № дубл | Взам инв № | Подпись и дата | Инв № подл

5 903-21 61

ОРК 4.00.02

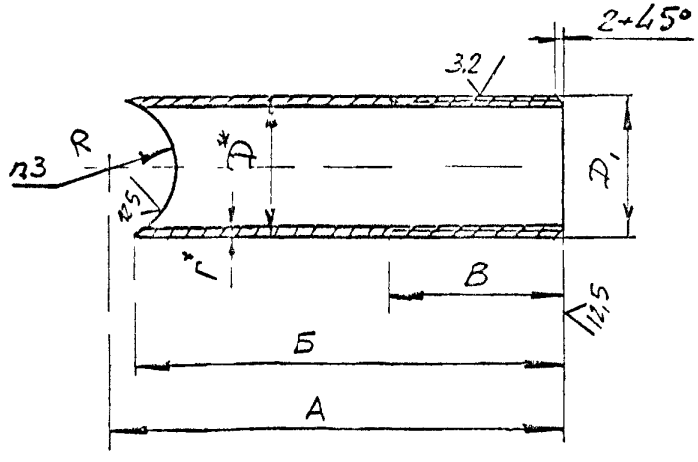

Размеры в мм

Обозначение	А	Б	В	Г	Д	$Д_I$	Масса, кг
ОРК 4.00.02	505	500	60	2,8	I5	I/2"труб	0,64
-0I	57I	568	70	3,2	25	I" труб	I,36
-02	830	822	80	3,5	40	I I/2"труб	3,20
-03	I000	992	90	3,5	50	2" труб	4,88

I*. Размеры для справок.

2. hI4, $\pm\frac{I}{2}$ JTI4.

3. Величину радиуса R уточнить при сборке по размеру сопрягаемой трубы *черт* ОРК 2.00.00 СБ.

Изм	Лист	№ докум	Подп	Дата	ОРК 4.00.02			
Разраб		Грекова			ТРУБА	Лит	Масса	Масштаб
Пров		Зисьман					см. табл.	-
Т контр						Лист	Листов 1	
Н контр		Зисьман			Труба ДхГ ГОСТ 3262-75	ГОСХИМПРОЕКТ		
Утв		Коваленко						

Подпись и дата | Инв № дубл | Взам инв № | Подпись и дата | Инв № подл

Формат А4

ОРК 4.00.01

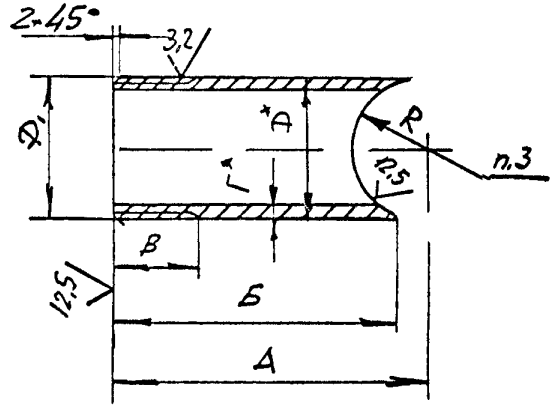

Размеры в мм

Обозначение	А	Б	В	Г	Д	$Д_I$	Масса, кг
ОРК 4.00.0I	I25	I20	I0	2,8	I5	I/2" труб	0,I5
-0I	I3I	I25	II	3,2	25	I" труб	0,3
-02	I30	I25	I5	3,5	40	I I/2"труб	0,48
-03	I38	I35	I7	3,5	50	2" труб	0,65

I. * Размеры для справок.

2. hI4, $\pm\frac{I}{2}$ JTI4.

3. Величину радиуса R уточнить при сборке по размеру сопрягаемой трубы *черт* ОРК 2.00.00 СБ.

Изм	Лист	№ докум	Подп	Дата	ОРК 4.00.0I			
Разраб		Грекова			ТРУБА	Лит	Масса	Масштаб
Пров		Зисьман					см. табл.	-
Т контр						Лист	Листов 1	
Н контр		Зисьман			Труба ДхГ ГОСТ 3262-75	ГОСХИМПРОЕКТ		
Утв		Коваленко						

Подпись и дата | Инв № дубл | Взам инв № | Подпись и дата | Инв № подл

Формат А4

ФЗ-55

5903-21 61

Формат	Зона	Поз.	Обозначение	Наименование	Кол.	Примечание
				Документация		
А3			ОРК 5.00.00 СБ	Сборочный чертеж		
			Переменные данные для исполнений			
				ОРК 5.00.00		
				Сборочные единицы		
А4		I	ОРК 5.10.00	Труба	I	
		2	-01	Труба	I	
А4		3	ОРК 5.20.00	Труба	I	
		4	-01	Труба	I	
				Стандартные изделия		
		5		Прокладка А-80-10		
				ПОН ГОСТ 15180-86	3	
		6		Болт М16-6g х70.58.016		
				ГОСТ 7798-70	24	
		7		Гайка М16-6Н.5.016		
				ГОСТ 5915-70	24	
		8		Шайба 16.04.016		
				ГОСТ 11371-78	24	
		9		Задвижка параллельная		
				с выдвижным шпинделем		
				фланцевая Ду 80		
				3046бр	I	
				ТУ26-07-1399-86		

Подпись и дата | Инв. № дубл. | Взам. инв. № | Подпись и дата | Инв. № подл.

Изм.	Лист	№ докум.	Подпись	Дата	ОРК 5.00.00		
Разраб.		Грекова			Узел регулирующего клапана с байпасом	Лит.	Лист 1 / Листов 2
Пров.		Зисьман				ГОСХИМПРОЕКТ	
Н. контр.		Зисьман					
Утв.		Ковзленко					

Формат А4

Формат	Зона	Поз.	Обозначение	Наименование	Кол.	Примечание
				ОРК 5.00.00-01		
				Сборочные единицы		
		I	ОРК 5.10.00-02	Труба	I	
		2	-03	Труба	I	
		3	ОРК 5.20.00-02	Труба	I	
		4	-03	Труба	I	
				Стандартные изделия		
		5		Прокладка А-100-10		
				ПОН ГОСТ 15180-86	3	
		6		Болт М16-6g х70.58.016		
				ГОСТ 7798-70	24	
		7		Гайка М16-6Н.5.016		
				ГОСТ 5915-70	24	
		8		Шайба 16.04.016		
				ГОСТ 11371-78	24	
		9		Задвижка параллельная		
				с выдвижным шпинделем		
				фланцевая Ду 100		
				3046бр	I	
				ТУ26-07-1399-86		

Подпись и дата | Инв. № дубл. | Взам. инв. № | Подпись и дата | Инв. № подл.

Изм.	Лист	№ докум.	Подпись	Дата	ОРК 5.00.00	Лист 2

Формат А4

ОРК 5.00.00СБ

5903-21 61

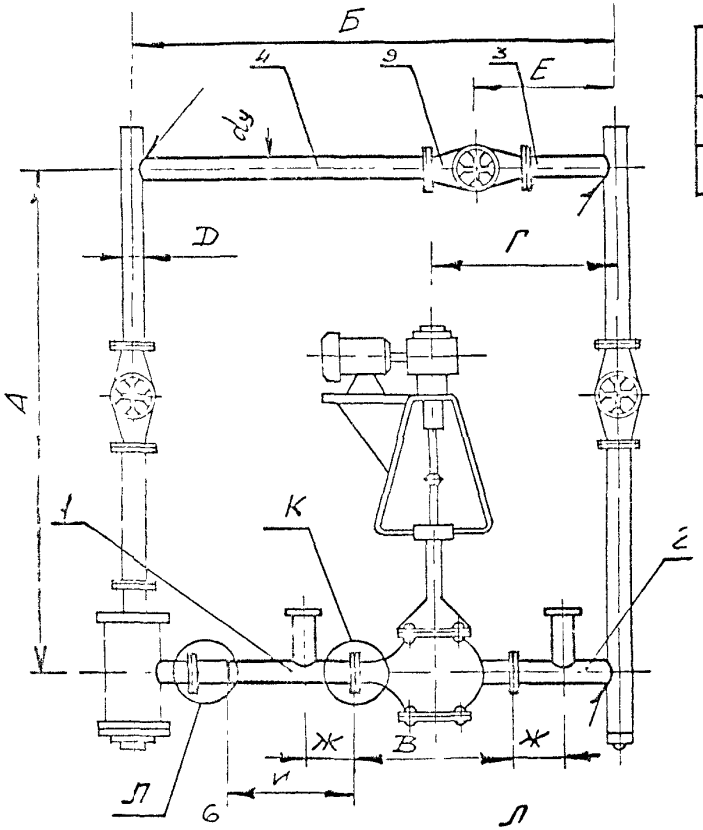

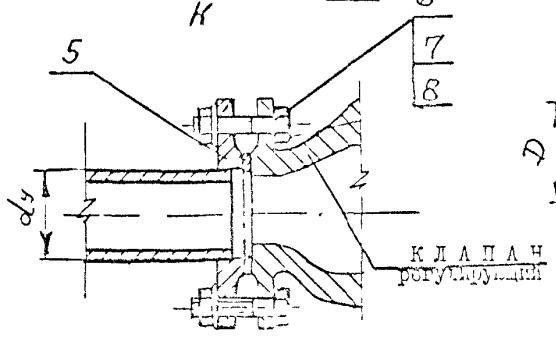

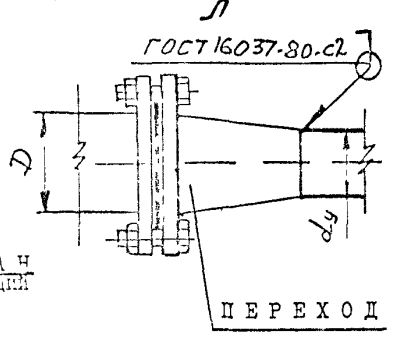

Размеры в мм

Обозначение	А	Б	В	Г	dy	Д	Е	Ж	И	Масса, кг
ОРК 5.00.00	1450	1700	310	650	80	125	230	90	470	62
-01	1500	2000	350	700	100	150	250	100	670	80

1. Размеры для справок.
2. Уплотнение фланцевых соединений произвести равномерной затяжкой болтовых соединений с установкой между фланцами паронитовых прокладок.
3. До сборки и монтажа детали узла окрасить, грунтовкой ГФ-021 ГОСТ 25129-82 в 2 слоя. Окончательный выбор окраски произвести при привязке к конкретному объекту.
4. Испытание узла на прочность и герметичность произвести после полной сборки изделия.

Изм	Лист	№ докум	Подпись	Дата	ОРК 5.00.00 СБ			
Разраб		Грекова			УЗЕЛ РЕГУЛИРУЮЩЕГО КЛАПАНА С БАЙПАСОМ Сборочный чертеж	Лит	Масса	Масштаб
Пров		Зисьман					см. табл.	—
Т.контр						Лист	Листов 1	
Н.контр		Зисьман				ГОСХИМПРОЕКТ		
Утв.		Коваленко						

Подпись и дата | Инв № дубл | Взам инв № | Подпись и дата | Инв № подл

25086-02 60

Формат А3

Ф3-55

5.903-21 61

Формат	Зона	Поз.	Обозначение	Наименование	Кол.	Примечание
				Документация		
А4			ОРК 5.10.00 СБ	Сборочный чертеж		
				Прочие изделия		
		I		Отборное устройство		
				давления для жидкости		
				ЗКЧ-275.00-90	I	
			Переменные данные	для исполнений		
				ОРК 5.10.00		
				Детали		
БЧ		2	ОРК 5.10.01	Труба		
				Труба $\frac{89x2,8ГОСТ10704-76}{В\text{-}Ст3кп ГОСТ10705-80}$		
				l =705 h I4	I	4,19кг
				Стандартные изделия		
		3		Фланец I-80-10 $Ст_3$		
				ГОСТ 12820-80	I	

Подпись и дата | Инв. № дубл. | Взам. инв. № | Подпись и дата | Инв. № подл.

Изм.	Лист	№ докум.	Подпись	Дата	ОРК 5.10.00		
Разраб.		Грекова			ТРУБА	Лит.	Лист I / Листов 2
Пров.		Зисьман				ГОСХИМПРОЕКТ	
Н. контр.		Зисьман					
Утв.		К. Волин					

Формат А4

Формат	Зона	Поз.	Обозначение	Наименование	Кол.	Примечание
				ОРК 5.10.00-01		
				Детали		
БЧ		2	ОРК 5.10.02	Труба		
				Труба $\frac{89x2,8ГОСТ10704-76}{В\text{-}Ст3кп ГОСТ10705-80}$		
				l =445 h I4	I	2,64кг
				Стандартные изделия		
		3		Фланец I-80-10 $Ст_3$		
				ГОСТ 12820-80	I	
				ОРК 5.10.00-02		
				Детали		
БЧ		2	ОРК 5.10.03	Труба		
				Труба $\frac{108x2,8ГОСТ10704-76}{В\text{-}Ст3кп ГОСТ10705-80}$		
				l =695 h I4	I	5,1 кг
				Стандартные изделия		
		3		Фланец I-100-10 $Ст_3$		
				ГОСТ 12820-80	I	
				ОРК 5.10.00-03		
				Детали		
БЧ		2	ОРК 5.10.04	Труба		
				Труба $\frac{108x2,8ГОСТ10704-76}{В\text{-}Ст3кп ГОСТ10705-80}$		
				l =460 h I4	I	3,34 кг
				Стандартные изделия		
		3		Фланец I-100-10 $ст3$		
				ГОСТ 12820-80	I	

Изм.	Лист	№ докум.	Подпись	Дата	ОРК 5.10.00	Лист 2

25086-02 61

Формат А4

Формат	Зона	Поз.	Обозначение	Наименование	Кол	Примечание
				Документация		
А4			ОРК 5.20.00 СБ	Сборочный чертеж		
			Переменные данные	для исполнений		
				ОРК 5.20.00		
				Детали		
БЧ		I	ОРК 5.20.01	Труба		
				Труба $\frac{89\times2,8\ ГОСТ10704-76}{ВСт3кп\ ГОСТ10705-80}$		
				$L=75$ h I4	I	0,45 кг
				Стандартные изделия		
		2		Фланец I-80-I0 ст3		
				ГОСТ I2820-80	I	
				ОРК 5.20.00-01		
				Детали		
БЧ		I	ОРК 5.20.02	Труба		
				Труба $\frac{89\times2,8\ ГОСТ10704-76}{ВСт3кп\ ГОСТ10705-80}$		
				$L=1260$ h I4	I	7,5 кг

Подпись и дата | Инв. № дубл. | Взам. инв. № | Подпись и дата | Инв. № подл.

Изм	Лист	№ докум	Подпись	Дата	ОРК 5.20.00		
Разраб		Грекова			ТРУБА	Лит	Лист 1 / Листов 2
Пров		Зисьман				ГОСХИМПРОЕКТ	
Н контр.		Зисьман					
Утв		Кочуева					

Формат А4

Формат	Зона	Поз.	Обозначение	Наименование	Кол	Примечание
				Стандартные изделия		
		2		Фланец I-80-I0 ст3		
				ГОСТ I2820-80	I	
				ОРК 5.20.00-02		
				Детали		
БЧ		I	ОРК 5.20.03	Труба		
				Труба $\frac{108\times2,8\ ГОСТ10704-76}{ВСт3кп\ ГОСТ10705-80}$		
				$L=70$ h I4	I	0,5 кг
				Стандартные изделия		
		2		Фланец I-100-I0 ст3		
				ГОСТ I2820-80	I	
				ОРК 5.20.00-03		
				Детали		
БЧ		I	ОРК 5.20.04	Труба		
				Труба $\frac{108\times2,8\ ГОСТ10704-76}{ВСт3кп\ ГОСТ10705-80}$		
				$L=1510$ h I4	I	10,9 кг
				Стандартные изделия		
		2		Фланец I-100-I0 Ст3		
				ГОСТ I2820-80	I	

Подпись и дата | Инв. № дубл. | Взам. инв. № | Подпись и дата | Инв. № подл.

Изм	Лист	№ докум	Подпись	Дата	ОРК 5.20.00	Лист 2

Формат А4

ОРК5.20.00СБ

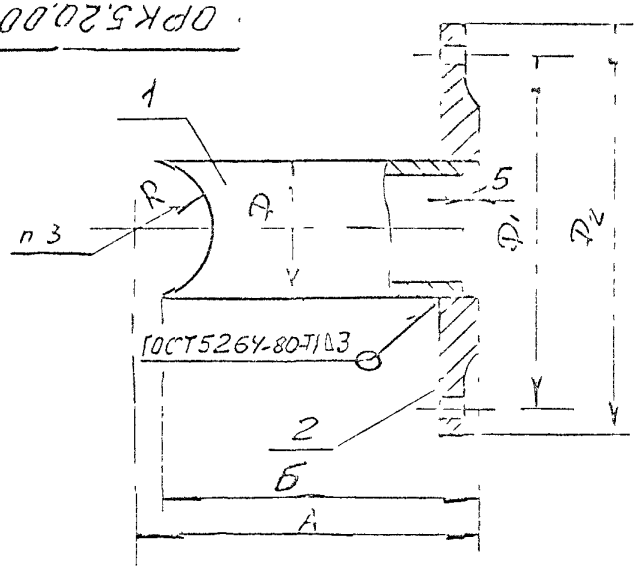

Размеры в мм

Обозначение	А	Б	Д	$Д_I$	$Д_2$	Масса, кг
ОРК 5 20.00	85	75	39	I95	I60	4,43
-0I	II275	I260	89	I95	I60	II,48
-02	85	70	I03	2I5	I80	5,I6
-03	II525	I5I0	I03	2I5	I80	I5,60

I. Размеры для справок.

2. H14, h14, $\pm\frac{I}{2}$ JT14.

3. Величину радиуса R уточнить при сборке по размеру сопрягаемой трубы черт ОРК 3.00.00 СБ.

Изм	Лист	№ докум	Подп	Дата	ОРК 5.20.00 СБ	
Разраб		Грекова			Т Р У Б А Сборочный чертеж	Лит / Масса: см. табл. / Масштаб: -
Пров		Зисьман				Лист / Листов 1
Т контр						
Н контр		Зисьман			ГОСХИМПРОЕКТ	
Утв		Коваленко				

Подпись и дата | Инв № дубл | Взам инв № | Подпись и дата | Инв № подл

Формат А4

ОРК5.10.00СБ

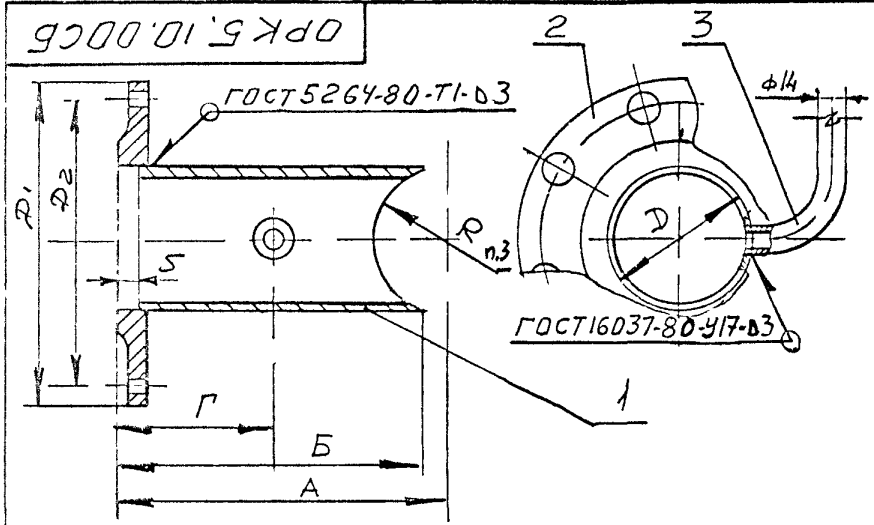

Размеры в мм

Обозначение	А	Б	Д	$Д_I$	$Д_2$	Г	Масса, кг
ОРК 5.I0.00	705	-	89	I95	I60	90	8,9
-0I	455	445	89	I95	I60	90	6,6
-02	695	-	I03	2I5	I80	100	9,8
-03	475	460	I03	2I5	I80	100	8 0

I. Размер для справок.

2. H14, h14, $\pm\frac{I}{2}$ JT14.

3. Величину радиуса R уточнить при сборке по размеру сопрягаемой трубы черт ОРК 3.00.00 СБ.

Изм	Лист	№ докум	Подп	Дата	ОРК 5.I0.00 СБ	
Разраб		Грекова			Т Р У Б А Сборочный чертеж	Лит / Масса: см. табл. / Масштаб: -
Пров		Зисьман				Лист / Листов 1
Т контр						
Н контр		Зисьман			ГОСХИМПРОЕКТ	
Утв		Коваленко				

Подпись и дата | Инв № дубл | Взам инв № | Подпись и дата | Инв № подл